

FQM 80

Соединитель круглых каналов

• Материал корпуса: Сталь с полимерным покрытием

	Единица измерения	FQM 80
Размер подключаемого воздуховода	мм	80

Размеры

Ø D	a	b	L
80	130 × 130	114 × 114	50

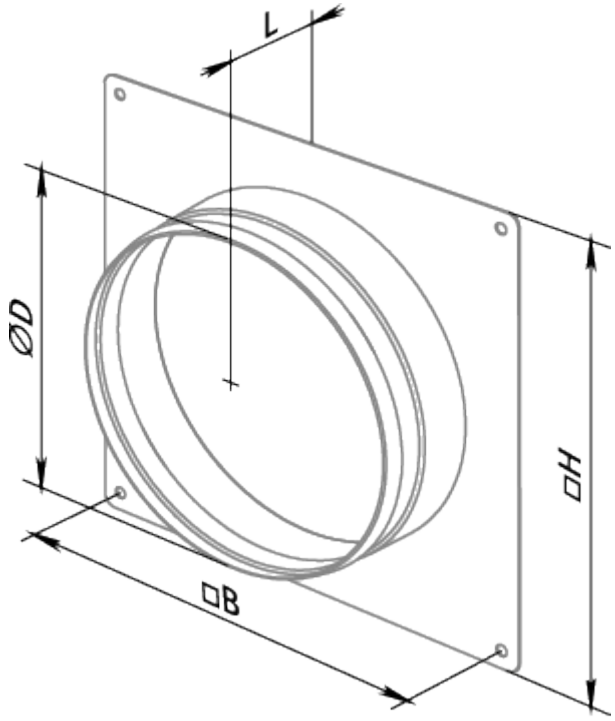
L
ØD
□H
□B