

# FQM 200

Соединитель круглых каналов

• Материал корпуса: Сталь с полимерным покрытием

| | Единица измерения | FQM 200 |
|---|---|---|
| Размер подключаемого воздуховода | мм | 200 |

## Размеры

| Ø D | a | b | L |
|---|---|---|---|
| 200 | 250 × 250 | 234 × 234 | 50 |

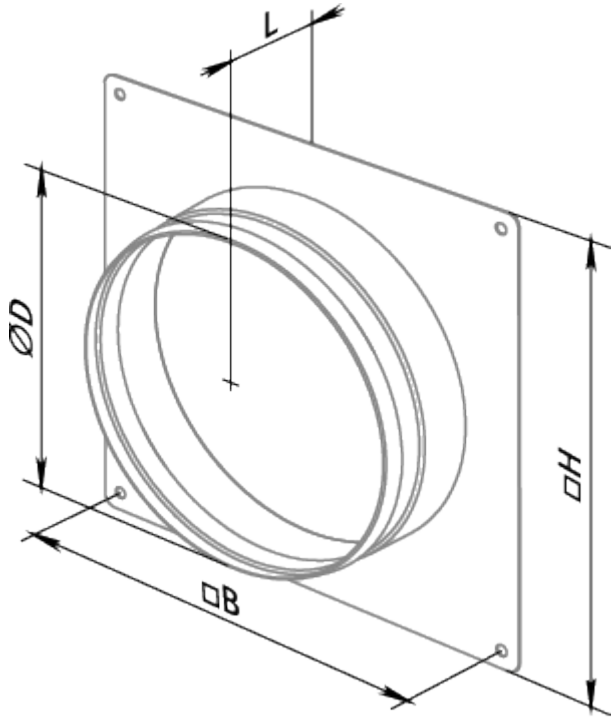
L
ØD
□H
□B