

FQM 100

Соединитель круглых каналов

• Материал корпуса: Сталь с полимерным покрытием

	Единица измерения	FQM 100
Размер подключаемого воздуховода	мм	100

Размеры

Ø D	a	b	L
100	150 × 150	134 × 134	50

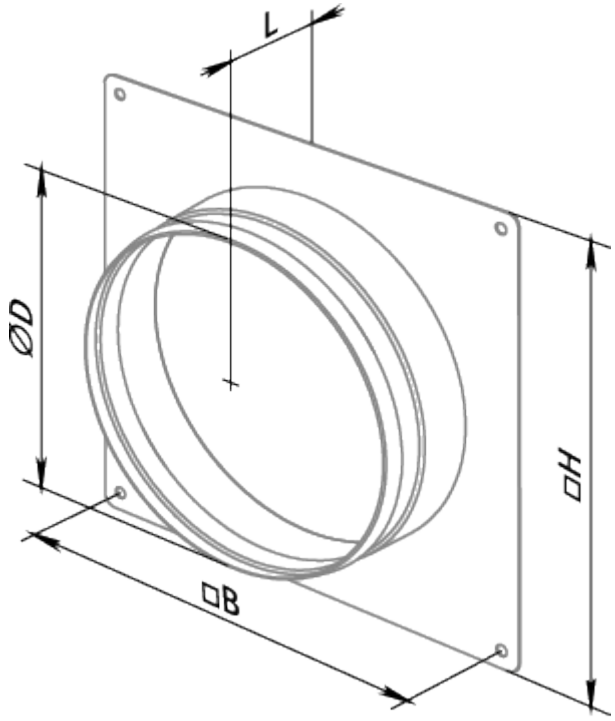
L
ØD
□H
□B