

EVH 250-2.0-1 S21 V.2

Канальные электрические нагреватели преднагрева для защиты рекуператора от обмерзания

• Материал корпуса: Оцинкованная сталь

	Единица измерения	EVH 250-2.0-1 S21 V.2
Размер подключаемого воздуховода	мм	250
Фазность	-	1
Минимальное напряжение питания	В	230
Максимальное напряжение питания	В	230
Частота сети питания	Гц	50/60
Номинальная мощность	Вт	2000

Размеры

ØD	B	H	L	L1
250	287	388	307	192

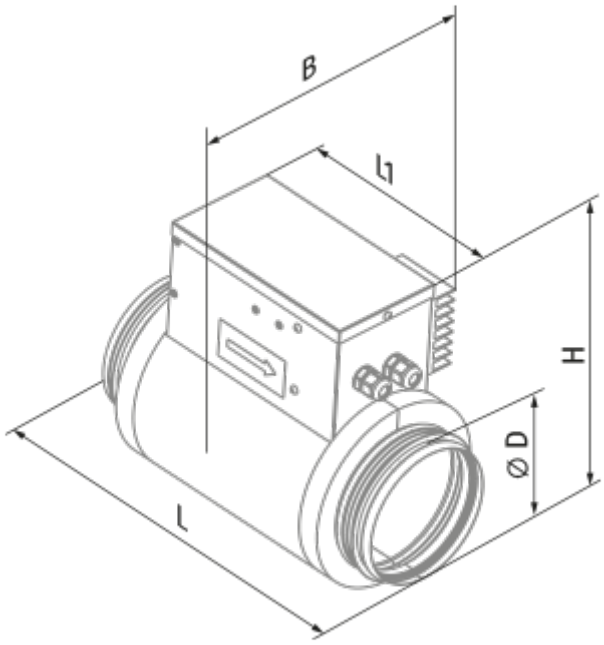
B
l1
H
ØD
L