

ENH 200-1.7-1 S21

Канальные электрические нагреватели догрева приточного воздуха

- Материал корпуса: Оцинкованная сталь

	Единица измерения	ENH 200-1.7-1 S21
Размер подключаемого воздуховода	мм	200
Фазность	-	1
Минимальное напряжение питания	В	230
Максимальное напряжение питания	В	230
Частота сети питания	Гц	50/60
Номинальная мощность	Вт	1700

Размеры

ØD	B	H	L	L1
199	195	337	306	190

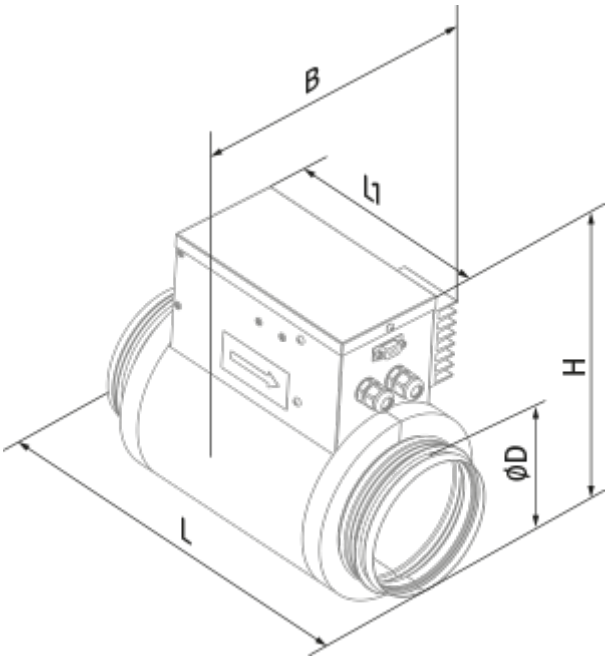
B
l1
H
ØD
L