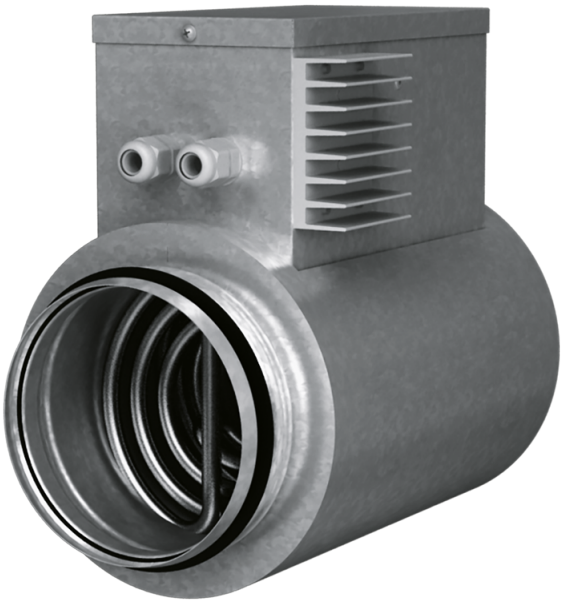

ENH 150-2.0-1 S21 V.2

Канальные электрические нагреватели догрева приточного воздуха.

• Материал корпуса: Оцинкованная сталь

	Единица измерения	ENH 150-2.0-1 S21 V.2
Размер подключаемого воздуховода	мм	150
Фазность	-	1
Минимальное напряжение питания	В	230
Максимальное напряжение питания	В	230
Частота сети питания	Гц	50/60
Номинальная мощность	Вт	2000

Размеры

ØD	B	H	L	L1
150	189	280	306	192

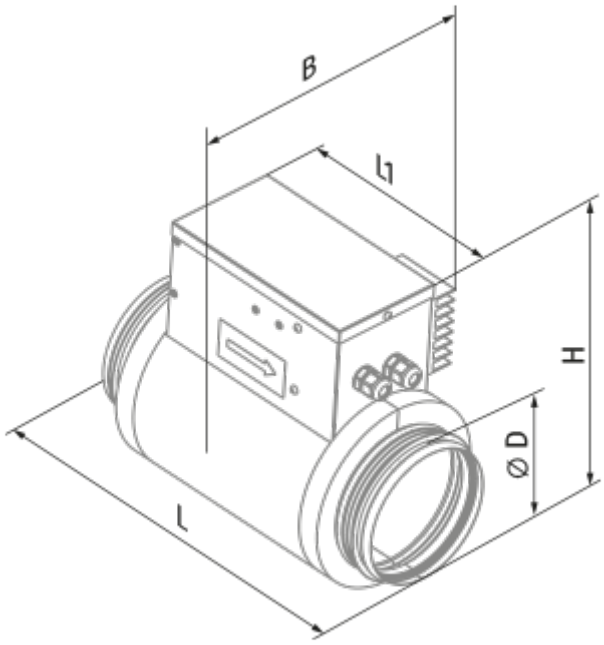
B
l1
H
ØD
L