

ENH 125-1.2-1 S21

Канальные электрические нагреватели догрева приточного воздуха

• Материал корпуса: Оцинкованная сталь

	Единица измерения	ENH 125-1.2-1 S21
Размер подключаемого воздуховода	мм	125
Фазность	-	1
Минимальное напряжение питания	В	230
Максимальное напряжение питания	В	230
Частота сети питания	Гц	50/60
Номинальная мощность	Вт	1200

Размеры

ØD	B	H	L	L1
124	155	251	306	190

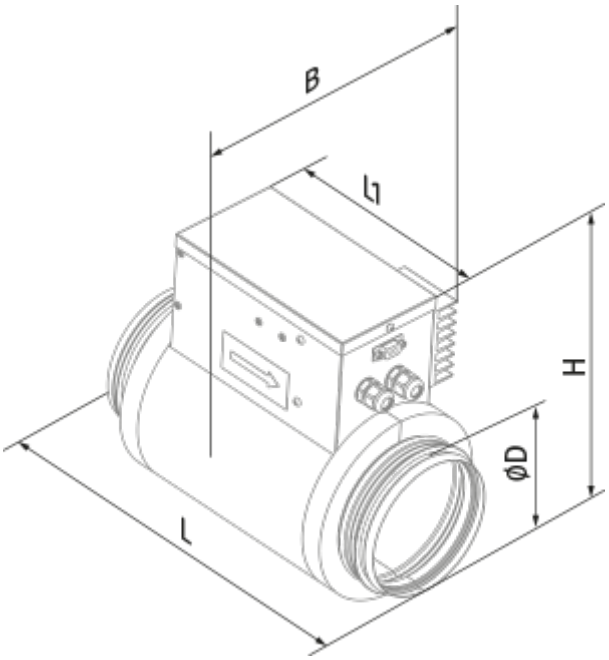
B
l1
H
ØD
L