

# ENH 125-0.6-1 S21

Канальные электрические нагреватели догрева приточного воздуха

• Материал корпуса: Оцинкованная сталь

| | Единица измерения | ENH 125-0.6-1 S21 |
|---|---|---|
| Размер подключаемого воздуховода | мм | 125 |
| Фазность | - | 1 |
| Минимальное напряжение питания | В | 230 |
| Максимальное напряжение питания | В | 230 |
| Частота сети питания | Гц | 50/60 |
| Номинальная мощность | Вт | 600 |

## Размеры

| ØD | B | H | L | L1 |
|---|---|---|---|---|
| 124 | 155 | 251 | 306 | 190 |

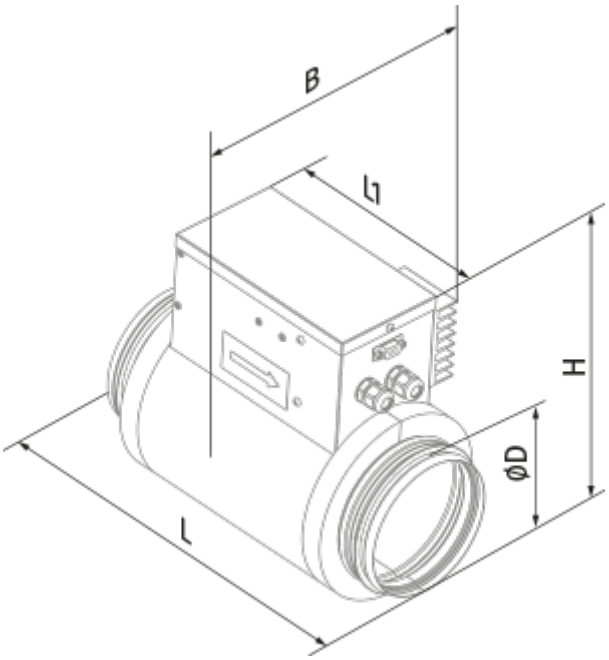
B
l1
H
ØD
L