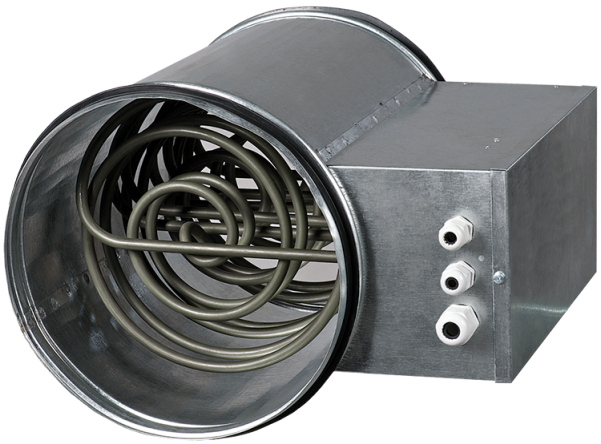

EKH 315-3.6

Канальные электрические нагреватели для круглых каналов

• Материал корпуса: Оцинкованная сталь

	Единица измерения	EKH 315-3.6
Размер подключаемого воздуховода	мм	315
Фазность	-	3
Минимальное напряжение питания	В	400
Максимальное напряжение питания	В	400
Частота сети питания	Гц	50
Номинальная мощность	Вт	3600
Вес	кг	5.6

Размеры

ØD	B	H	L	L1
313	150	425	376	296

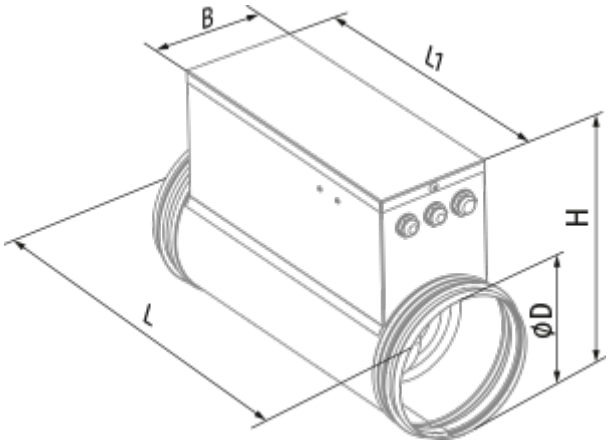
B
L1
H
ØD
L