

DWP2 315

Диффузоры вихревые

- Материал корпуса: Сталь

	Единица измерения	DWP2 315
Вес	кг	0.767

Размеры

d	H
315	150

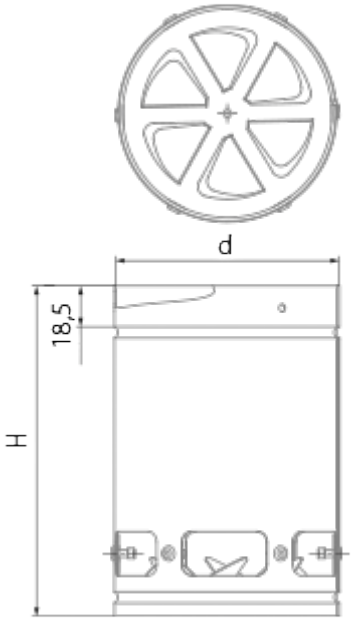
d
18,5
H