

DWP2 250

Диффузоры вихревые

- Материал корпуса: Сталь

	Единица измерения	DWP2 250
Вес	кг	0.567

Размеры

d	H
250	150

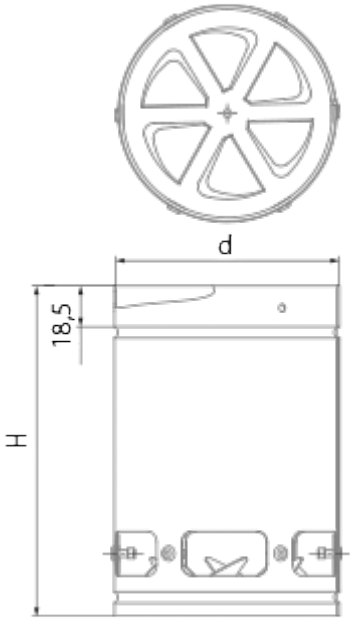
d
18,5
H