

DWP2 200

Диффузоры вихревые

- Материал корпуса: Сталь

	Единица измерения	DWP2 200
Вес	кг	0.439

Размеры

d	H
200	150

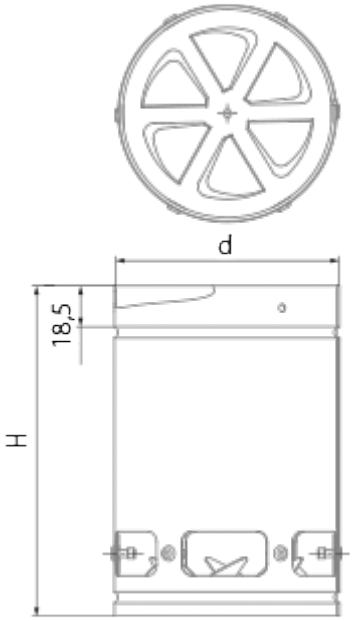
d
18,5
H