

DWP2 150

Диффузоры вихревые

- Материал корпуса: Сталь

	Единица измерения	DWP2 150
Вес	кг	0.323

Размеры

d	H
150	150

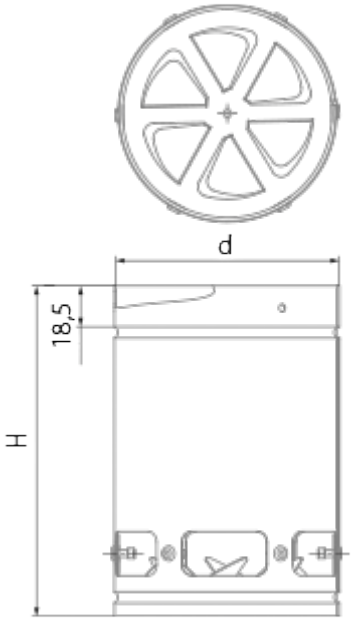
d
18,5
H