

DWP2 125

Диффузоры вихревые

- Материал корпуса: Сталь

	Единица измерения	DWP2 125
Вес	кг	0.267

Размеры

d	H
125	150

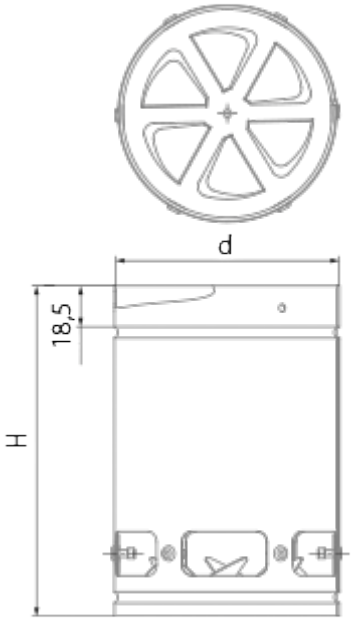
d
18,5
H