

DPP3 100

Пластиковые диффузоры для приточных систем вентиляции, систем кондиционирования и воздушного отопления

• Материал корпуса: Пластик

	Единица измерения	DPP3 100

Размеры

D	D1	L	L1
173	97	60	17.6

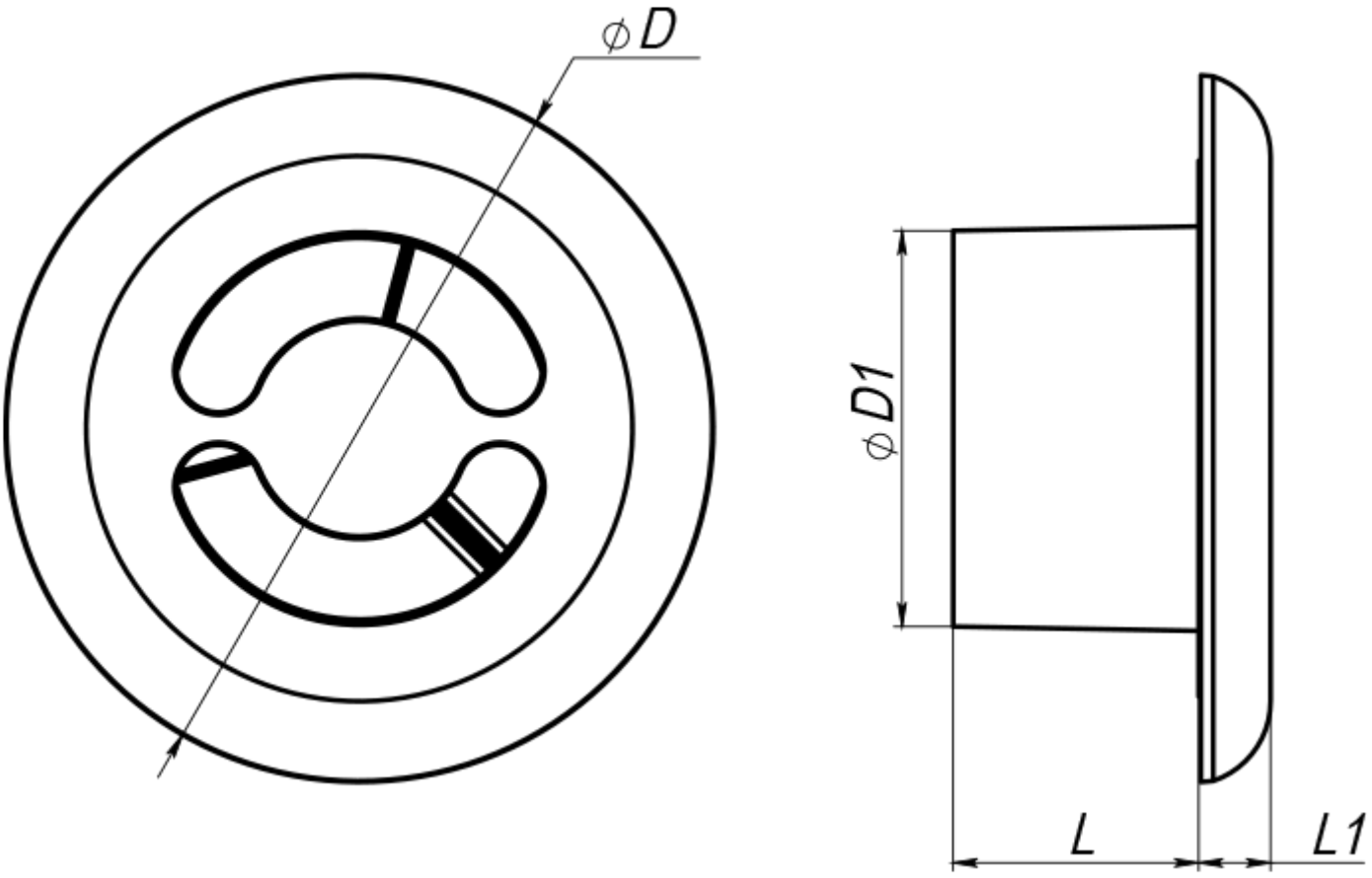
ϕD
ϕD1
L
L1