

# DPL3 100 LED5W-6K T

Пластиковые диффузоры для приточно-вытяжных систем вентиляции и кондиционирования

• Материал корпуса: Пластик

| | Единица измерения | DPL3 100 LED5W-6K T |
|---|---|---|
| Минимальное напряжение питания | В | 220 |
| Максимальное напряжение питания | В | 240 |
| Частота сети питания | Гц | 50 |
| Номинальная мощность | Вт | 5 |
| Класс защиты | - | IPX4 |

## Размеры

| D | D1 | L | L1 |
|---|---|---|---|
| 173 | 97 | 60 | 17.6 |

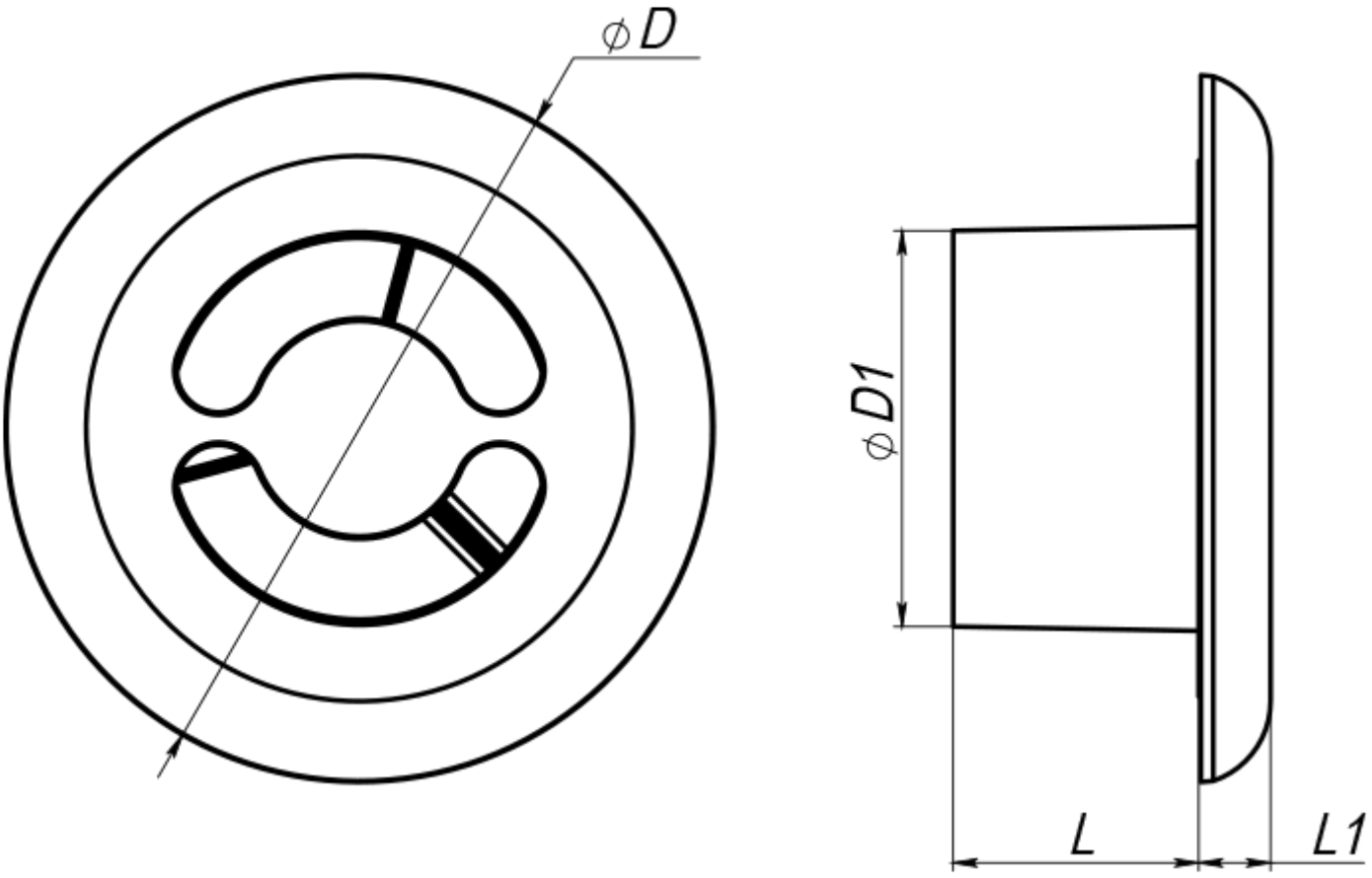
ϕD
ϕD1
L
L1