

DPK 125 R

Диффузор совместим со всеми типами дизайнерских декоративных панелей, в том числе стеклянными

• Материал корпуса: Пластик

	Единица измерения	DPK 125 R
Размер подключаемого воздуховода	мм	125

Размеры

D	W	L
124	165	88

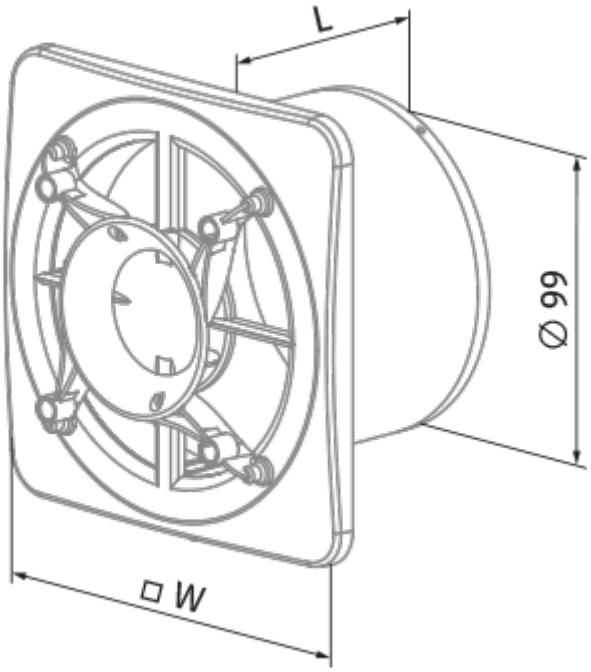
L
Ø 99
□ W