

DPCH 125

DPCH — серия диффузоров скрытого монтажа

• Материал корпуса: Пенополиуретан

	Единица измерения	DPCH 125
Размер подключаемого воздуховода	мм	125

Размеры

Ø D	Ø D1	Ø D2	L	H	H1	B
125	250	234	323	108	59	80

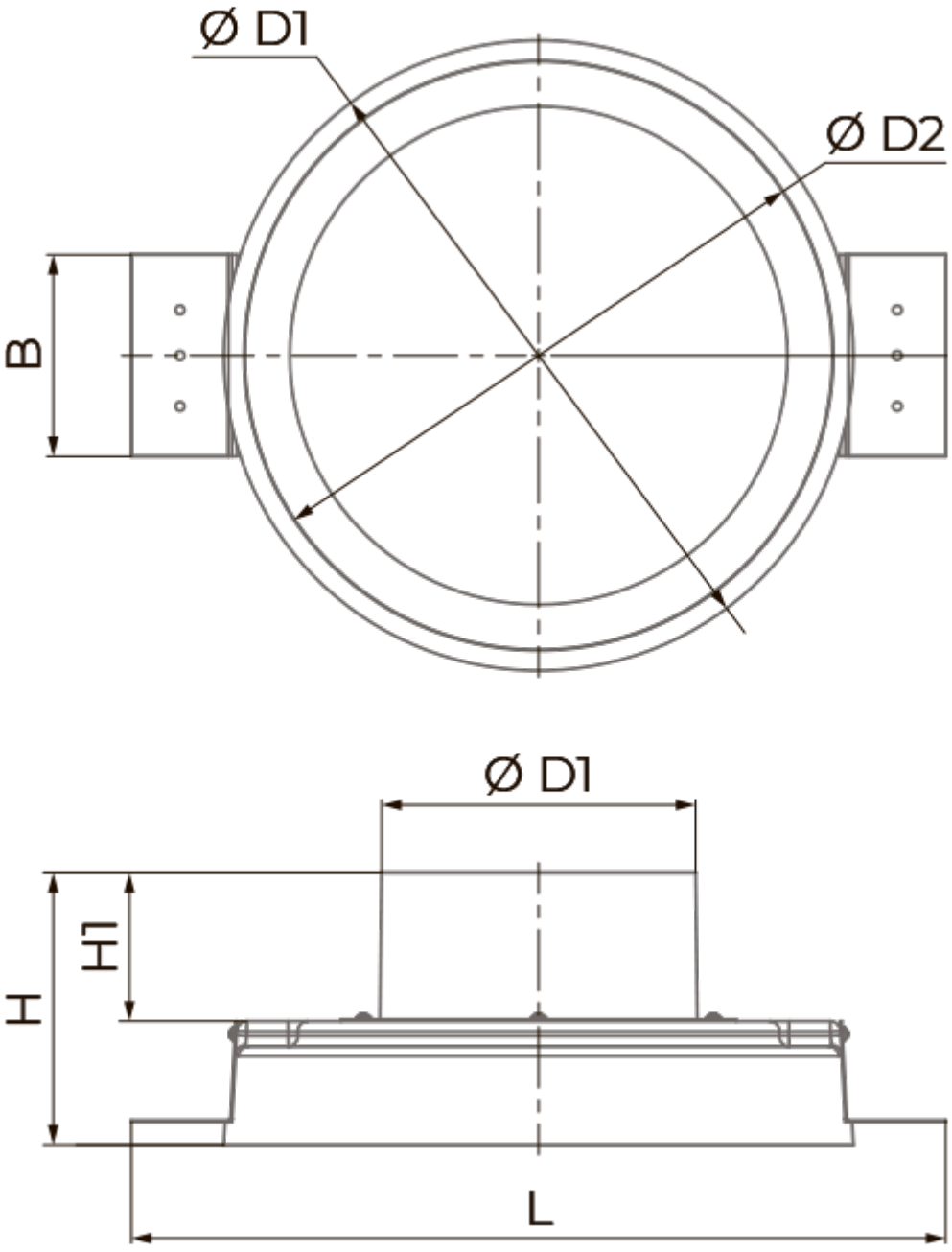
Ø D1
Ø D2
B
Ø D1
H1
H
L