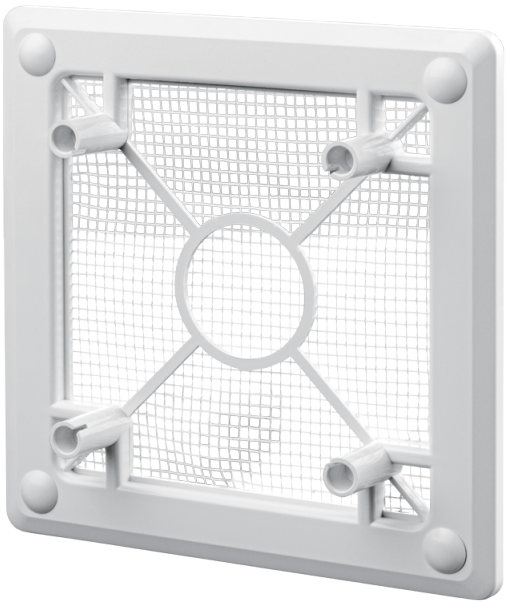

DECOR FB 140x140 s

Вентиляционная решетка с антимоскитной сеткой для установки декоративных панелей

• Материал корпуса: Пластик

	Единица измерения	DECOR FB 140x140 s

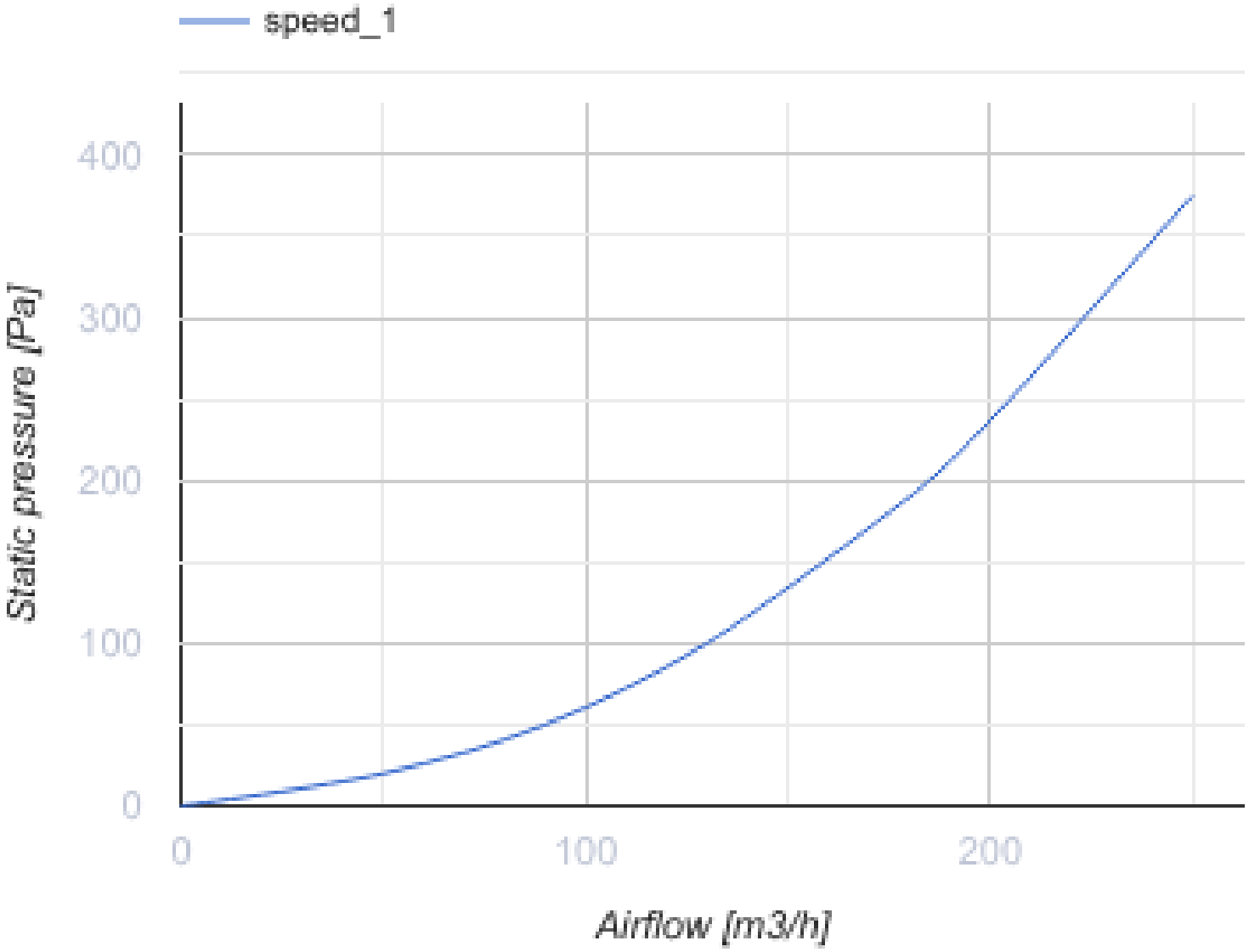
speed_1
400
300
200
100
0
Static pressure [Pa]
0
100
200
Airflow [m3/h]

Размеры

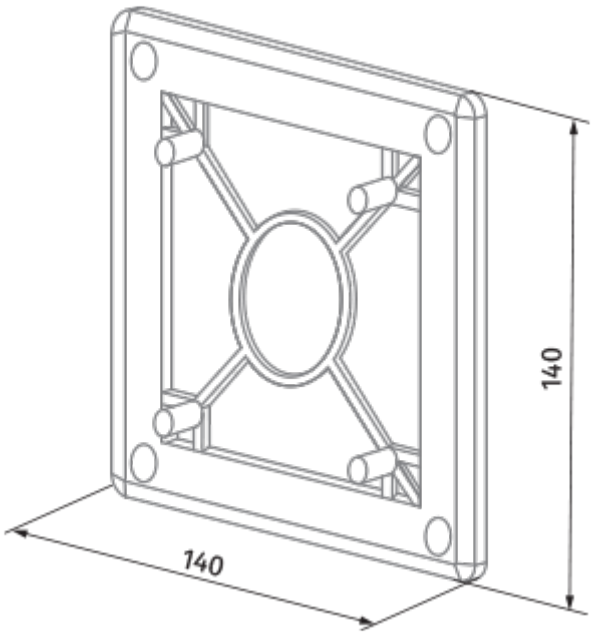

Аксессуары

Панели

Наименование	Фото	Описание
DP 180 Plan		Панели системы Design Konzept являются завершающим штрихом в дизайне вентиляции и вашего дома
DP 180 Plan Red		Панели системы Design Konzept являются завершающим штрихом в дизайне вентиляции и вашего дома
DP 180 Plan Cosmos Black		Панели системы Design Konzept являются завершающим штрихом в дизайне вентиляции и вашего дома
DP 180 Platinum		Панели системы Design Konzept являются завершающим штрихом в дизайне вентиляции и вашего дома
DP 180 Shield		Панели системы Design Konzept являются завершающим штрихом в дизайне вентиляции и вашего дома
DP 180 Bavaria		Панели системы Design Konzept являются завершающим штрихом в дизайне вентиляции и вашего дома
DP 180 Hi-Fi		Панели системы Design Konzept являются завершающим штрихом в дизайне вентиляции и вашего дома

DP 180 Moon		Панели системы Design Konzept являются завершающим штрихом в дизайне вентиляции и вашего дома
DP 180 Chrome		Панели системы Design Konzept являются завершающим штрихом в дизайне вентиляции и вашего дома
DP 180 Hi-Tech		Панели системы Design Konzept являются завершающим штрихом в дизайне вентиляции и вашего дома