

Deco 150 T

Вентиляторы для вытяжной вентиляции

- Уровень звукового давления LpA на расстоянии 3 м: 40
- Материал корпуса: Пластик
- Защита от обратной тяги: Обратный клапан
- Таймер: Таймер выключения

	Единица измерения	Deco 150 T
Размер подключаемого воздуховода	мм	150
Максимальное напряжение питания	В	240
Минимальное напряжение питания	В	220
Частота сети питания	Гц	50
Номинальная мощность	Вт	24
Максимальный ток	А	0.13
Максимальный расход воздуха	м³/час	298
Уровень звукового давления LpA на расстоянии 3 м	дБ(А)	40
Минимальная температура окружающего воздуха	°C	1
Максимальная температура окружающего воздуха	°C	40
Класс защиты	-	IP34
Материал крыльчатки	-	Пластик

Размеры

Ø D	Ø D1	Ø D2	H	e
149.5	154	188.5	145	14

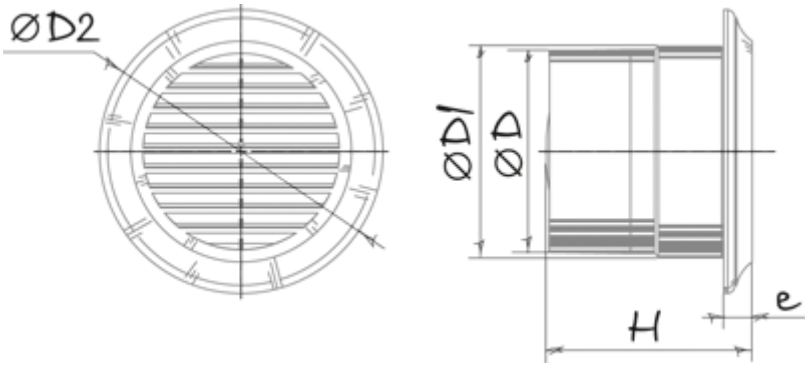
ØD2
ØD1
ØD
H
e

Экодизайн

Торговая марка	Blauberg					
Модель	Deco 150 T					
Удельное потребление энергии (кВт.час/(м²/год))	Холодный		Умеренный		Теплый	
	-35.2	A	-17.2	E	-7	F
Тип установки	Однонаправленная					
Тип привода	Multi-speed					
Тип теплообменника	Нет					
Максимальный расход воздуха (м³/час)	298					
Потребляемая мощность (Вт)	24					
Эталонный объемный расход (м³/с)	0.058					
Удельный потребляемая мощность в исходной точке (Вт/(м³/час))	0.052					
Способ управления приводом	Управление по времени					
Максимальные внешние утечки (%)	2.7					
Декларируемый тип вентиляционной единицы	RVU UVU					
Sound power level (дБ(А))	60					
Годовое потребление электричества (кВт.час/год)	Холодный		Умеренный		Теплый	
	60		60		60	
Годовое сохранение тепла (кВт.час/год)	Холодный		Умеренный		Теплый	
	3667		1874		848	