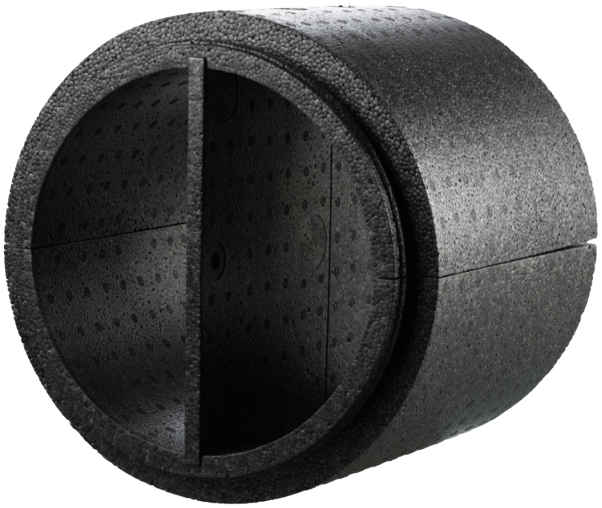

DE AirOne 282x320 EPP

Канальный удлинитель с разделением воздушных потоков. Длина 282 мм, наружный диаметр 320 мм

- Материал корпуса: Полипропилен

	Единица измерения	DE AirOne 282x320 EPP
Размер подключаемого воздуховода	мм	320

Размеры

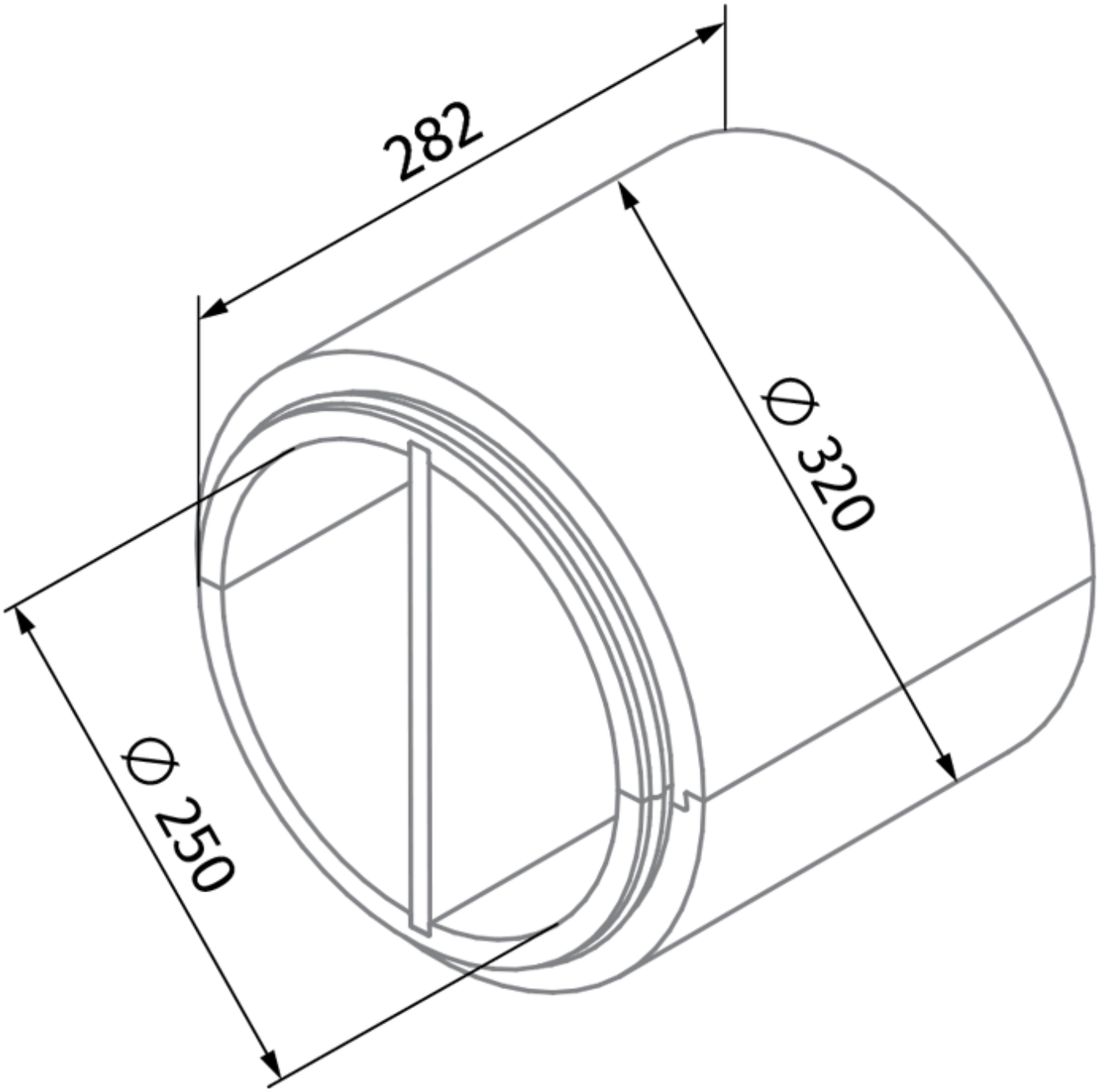
282
Ø 320
Ø 250