

CIVIC EC D1B 500 S21 V.2

Установки CIVIC EC DB V.2 предназначены для децентрализованной вентиляции школ, офисов и других социальных и коммерческих помещений

- Уровень звукового давления LpA на расстоянии 3 м: 34
- Уровень звукового давления LpA на расстоянии 1 м : 44
- Тип рекуператора: Противоточный
- Материал рекуператора: Полистирол
- Фильтр приточный: ISO ePM1 60 % (F7)
- Фильтр вытяжной: ISO Coarse >60% (G4)
- В звукоизолированном корпусе
- Байпас: Автоматический
- BMS протокол: ModBus
- Управление: Смартфон
- Материал корпуса: Сталь с полимерным покрытием
- Датчик влажности: Опциональный
- Датчик CO2: Опциональный
- Датчик PM2.5: Опциональный
- Датчик температуры: Встроенный

	Единица измерения	CIVIC EC D1B 500 S21 V.2
Размер подключаемого воздуховода	мм	250
Фазность	-	1
Минимальное напряжение питания	В	230
Максимальное напряжение питания	В	230
Частота сети питания	Гц	50/60
Номинальная мощность	Вт	238
Максимальный ток	А	1.7
Максимальный расход воздуха	м³/час	510
Уровень звукового давления LpA на расстоянии 3 м	дБ(А)	34
Уровень звукового давления LpA на расстоянии 1 м	дБ(А)	44
Эффективность рекуперации, макс	%	96
Тип рекуператора	-	Противоточный
Материал рекуператора	-	Полистирол
Вес	кг	95
Фильтр приточный	-	ISO ePM1 60 % (F7)
Фильтр вытяжной	-	ISO Coarse >60% (G4)
Максимальная температура перемещаемого воздуха	°C	40
Минимальная температура перемещаемого воздуха	°C	-25

Максимальная температура окружающего воздуха	°C	40
Минимальная температура окружающего воздуха	°C	1
Класс защиты	-	IP20
Класс защиты привода	-	IP44
Максимальна вологість повітря, що оточує	%	60
Минимальная толщина стены	мм	100
Максимальная толщина стены	мм	2000

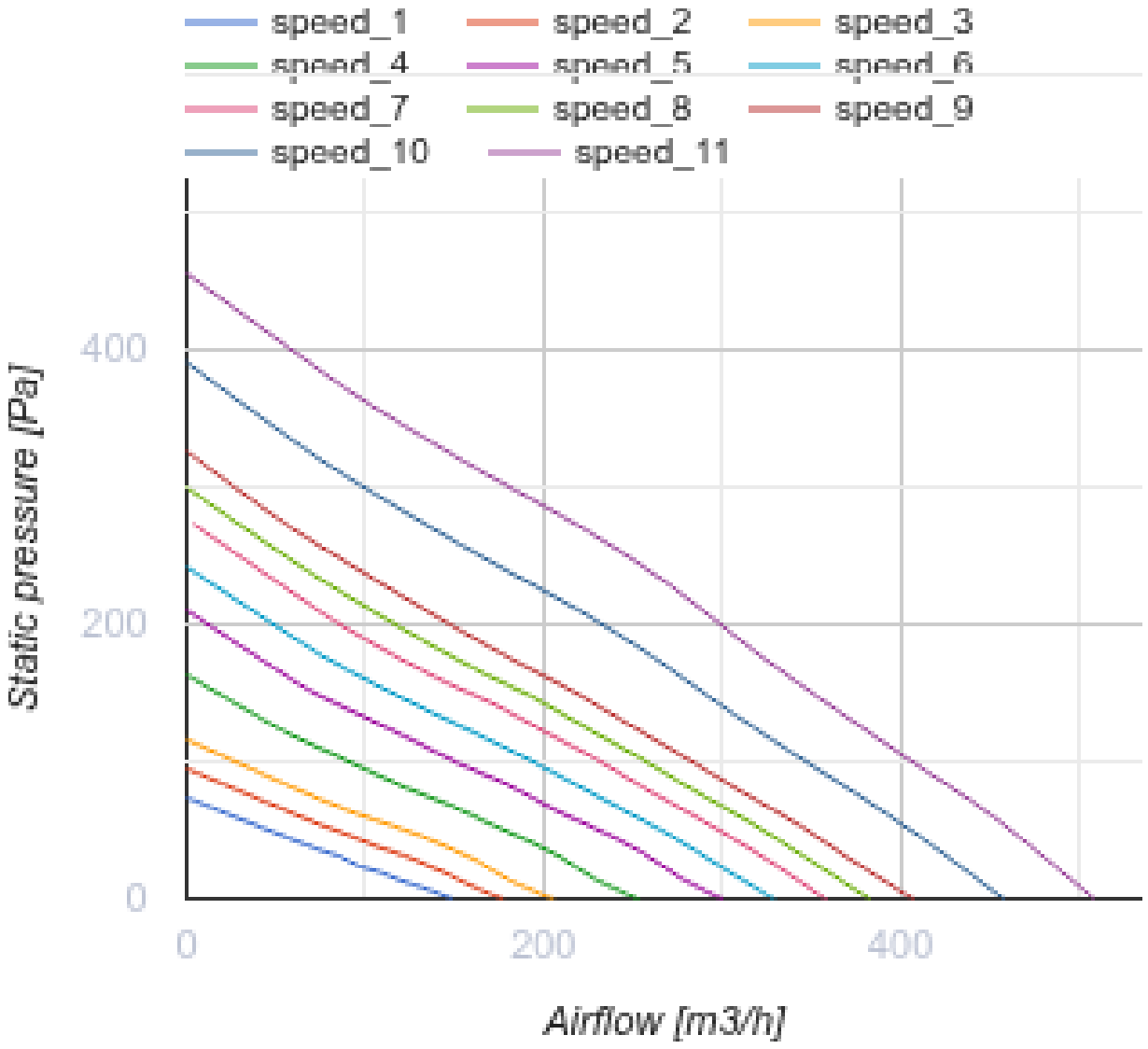

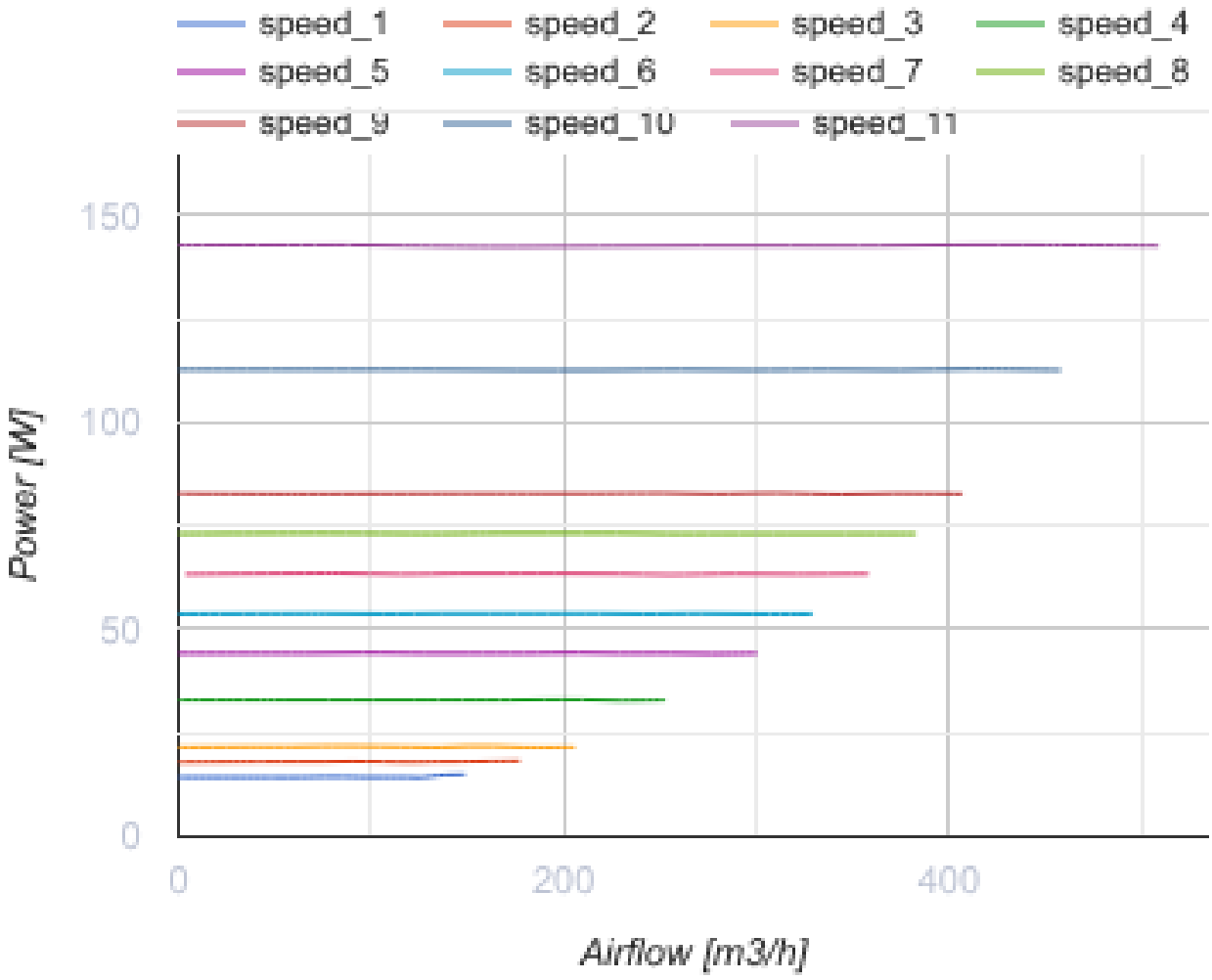

Размеры

ØD	H	H1	H2	L	L1	L2	L3	L4	W / B	W1 / B1	W2 / B2	W3 / B3
250	458	509	45	1500	964	268	1422	504	1186	181	530	304

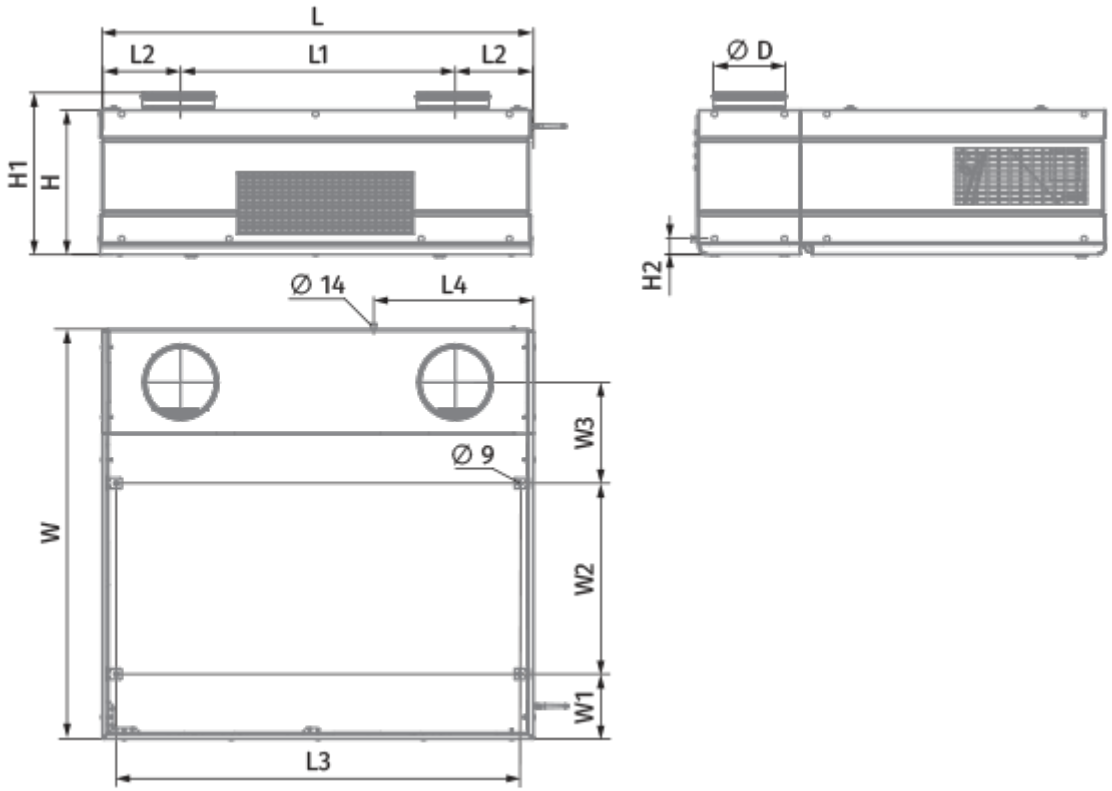

Аксессуары

Сифон для отвода конденсата (Дренажный сифон)

Наименование	Фото	Описание
SFK 20x32		Сифон гидравлический для отвода конденсата

Сифон для отвода конденсата (Дренажный сифон)

Наименование	Фото	Описание
CP-2		Дренажный насос

Панели управления

Наименование	Фото	Описание
S25		LCD-панель управления проводная
S22		Панели управления

S22 Wi-Fi		Панели управления

Датчики CO2

Наименование	Фото	Описание
CD-1		Датчики CO2
CD-2		Датчики CO2
CD-3		Датчик углекислого газа

Датчики влажности

Наименование	Фото	Описание
FS2		Датчик влажности
HR-S		Электромеханический гигростат

Датчики

Наименование	Фото	Описание
DPWC11200		Датчик влажности и температуры
DPWQ40200		Датчик CO2

Датчики качества воздуха

Наименование	Фото	Описание
DPWQ30600		Датчик VOC

Другие аксессуары

Наименование	Фото	Описание

FP 379x254x48 F7		Панельный фильтр F7
FP 379x334x48 G4		Панельный фильтр G4

Другие аксессуары

Наименование	Фото	Описание
VDC Civic 500 DB		Модуль вертикального соединения воздуховодов