

CIVIC EC D1B 300 S21 V.2

Установки CIVIC EC DB V.2 предназначены для децентрализованной вентиляции школ, офисов и других социальных и коммерческих помещений

- Уровень звукового давления LpA на расстоянии 3 м: 34
- Уровень звукового давления LpA на расстоянии 1 м : 44
- Тип рекуператора: Противоточный
- Материал рекуператора: Полистирол
- Фильтр приточный: ISO ePM1 60 % (F7)
- Фильтр вытяжной: ISO Coarse >60% (G4)
- В звукоизолированном корпусе
- Байпас: Автоматический
- BMS протокол: ModBus
- Управление: Смартфон
- Материал корпуса: Сталь с полимерным покрытием
- Датчик влажности: Опциональный
- Датчик CO2: Опциональный
- Датчик PM2.5: Опциональный
- Датчик температуры: Встроенный

	Единица измерения	CIVIC EC D1B 300 S21 V.2
Размер подключаемого воздуховода	мм	200
Фазность	-	1
Минимальное напряжение питания	В	230
Максимальное напряжение питания	В	230
Частота сети питания	Гц	50/60
Номинальная мощность	Вт	204
Максимальный ток	А	1.5
Максимальный расход воздуха	м³/час	300
Уровень звукового давления LpA на расстоянии 3 м	дБ(А)	34
Уровень звукового давления LpA на расстоянии 1 м	дБ(А)	44
Эффективность рекуперации, макс	%	92
Тип рекуператора	-	Противоточный
Материал рекуператора	-	Полистирол
Вес	кг	78
Фильтр приточный	-	ISO ePM1 60 % (F7)
Фильтр вытяжной	-	ISO Coarse >60% (G4)
Максимальная температура перемещаемого воздуха	°C	40
Минимальная температура перемещаемого воздуха	°C	-25

Максимальная температура окружающего воздуха	°C	40
Минимальная температура окружающего воздуха	°C	1
Класс защиты	-	IP20
Максимальна вологість повітря, що оточує	%	60
Класс защиты привода	-	IP44
Минимальная толщина стены	мм	100
Максимальная толщина стены	мм	2000

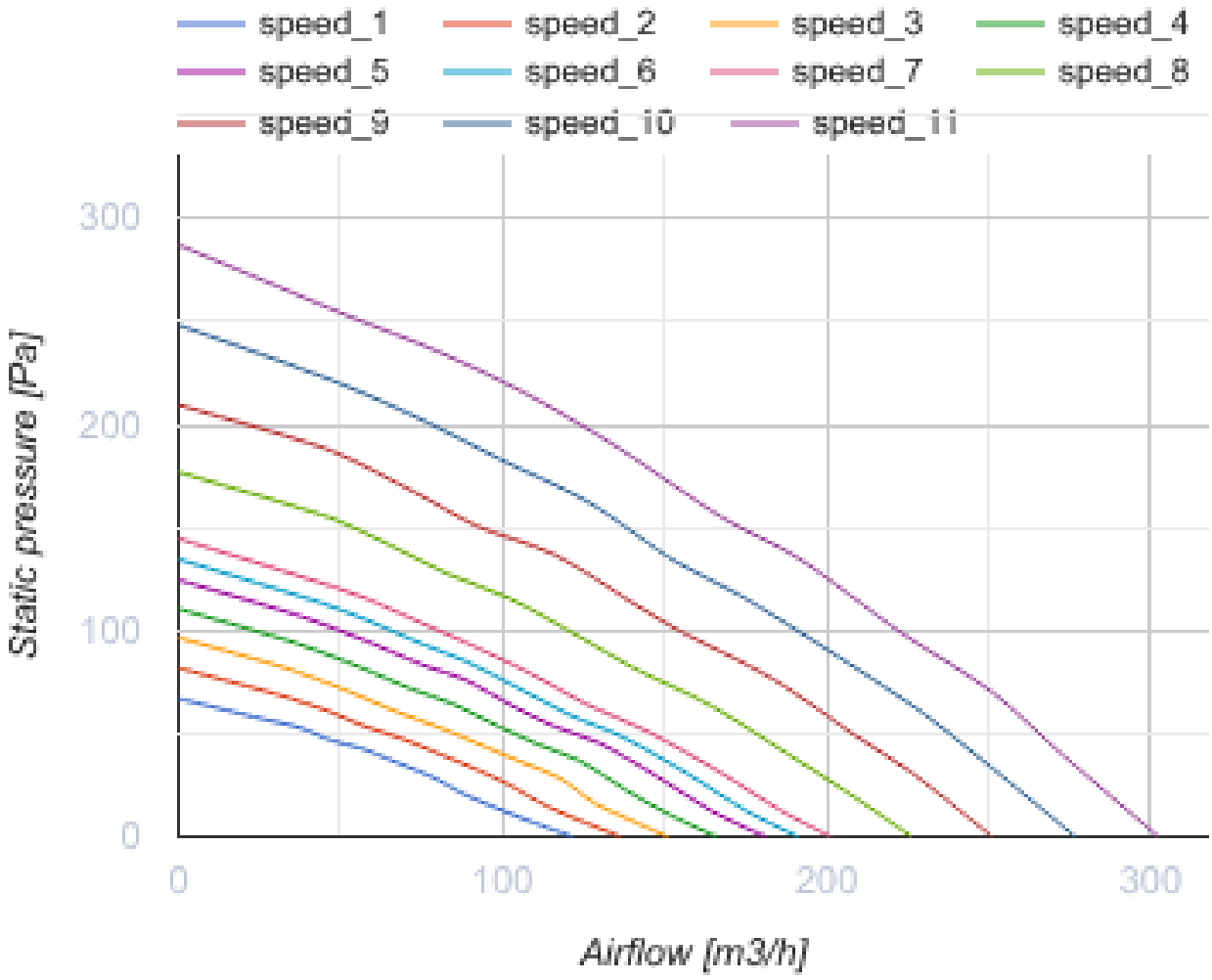

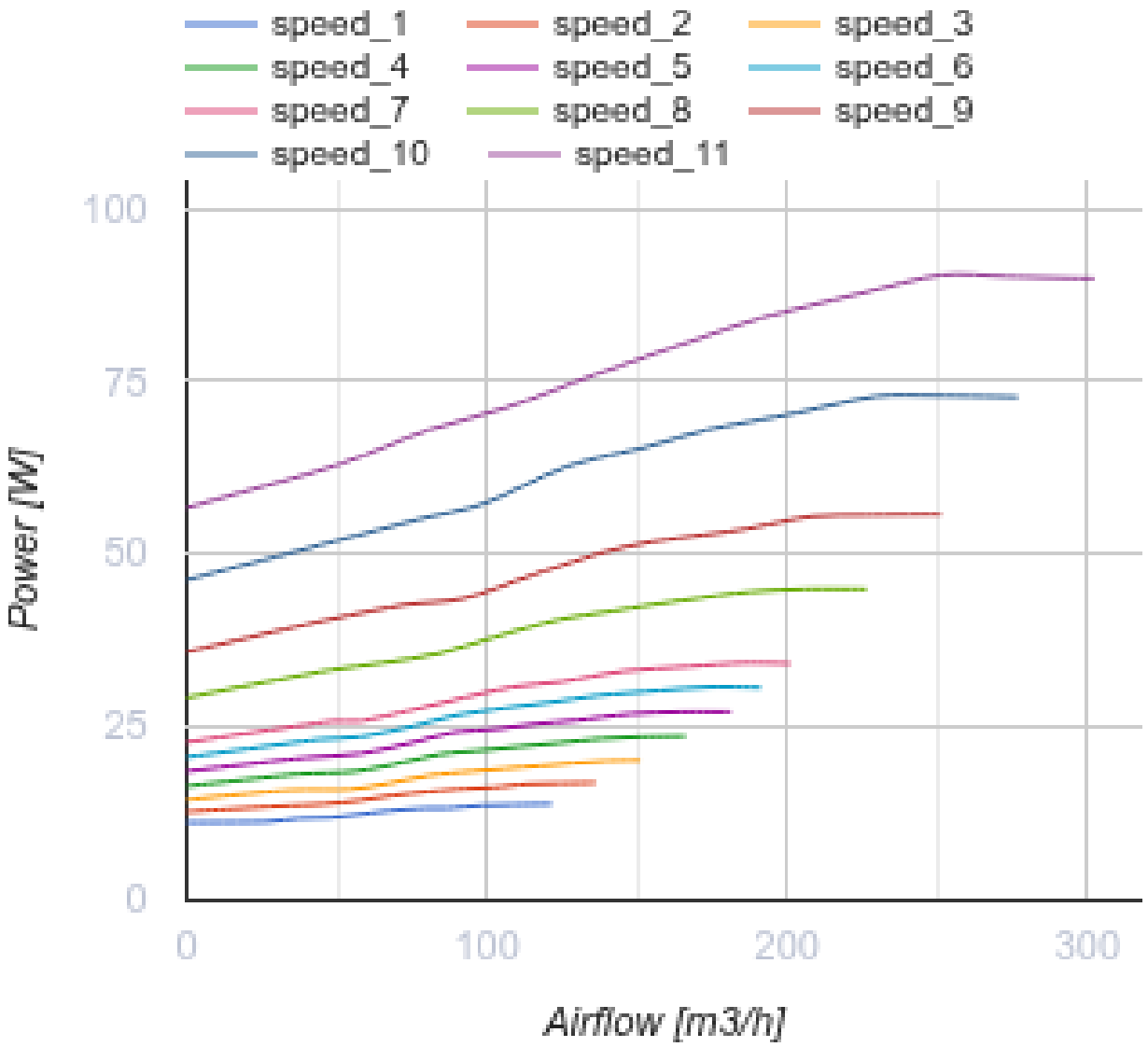

Размеры

ØD	H	H1	H2	L	L1	L2	L3	L4	W / B	W1 / B1	W2 / B2	W3 / B3
200	402	450	45	1200	764	218	1122	445	1139	181	530	281

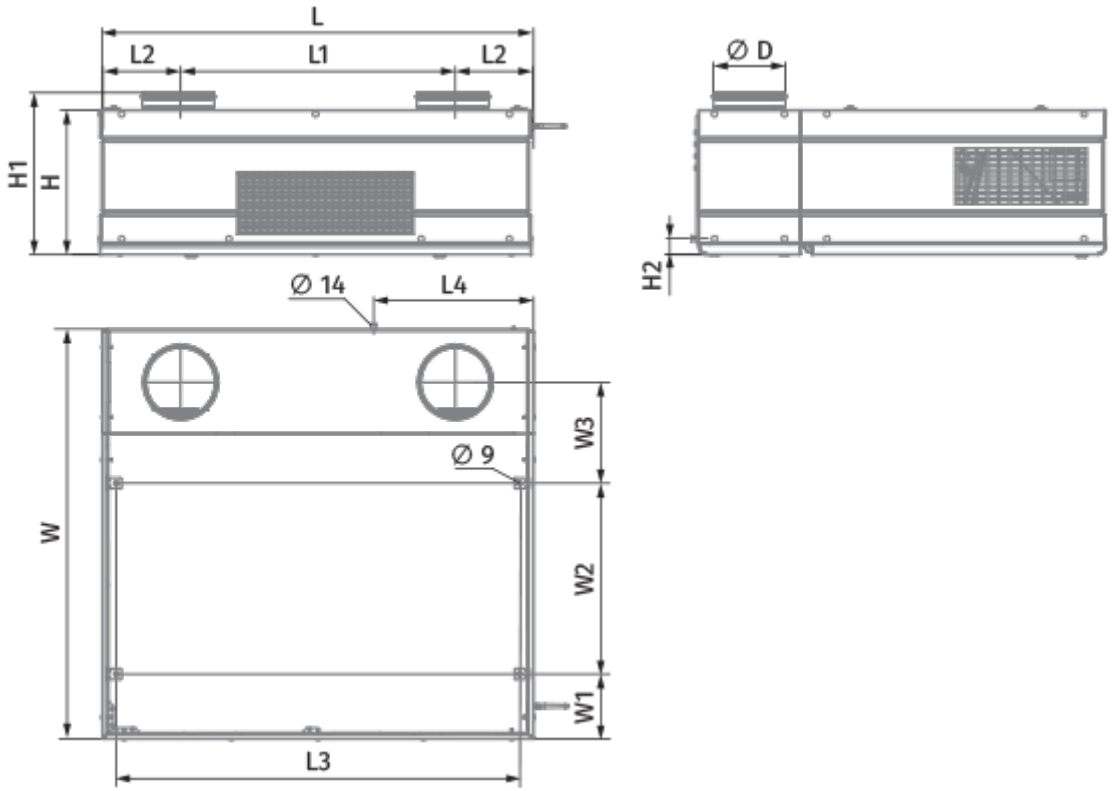

Аксессуары

Сифон для отвода конденсата (Дренажный сифон)

Наименование	Фото	Описание
SFK 20x32		Сифон гидравлический для отвода конденсата

Сифон для отвода конденсата (Дренажный сифон)

Наименование	Фото	Описание
CP-2		Дренажный насос

Панели управления

Наименование	Фото	Описание
S25		LCD-панель управления проводная
S22		Панели управления

S22 Wi-Fi		Панели управления

Датчики CO2

Наименование	Фото	Описание
CD-1		Датчики CO2
CD-2		Датчики CO2
CD-3		Датчик углекислого газа

Датчики влажности

Наименование	Фото	Описание
FS2		Датчик влажности
HR-S		Электромеханический гигростат

Датчики

Наименование	Фото	Описание
DPWC11200		Датчик влажности и температуры
DPWQ40200		Датчик CO2

Датчики качества воздуха

Наименование	Фото	Описание
DPWQ30600		Датчик VOC

Другие аксессуары

Наименование	Фото	Описание

FP 320x211x48 F7		Панельный фильтр F7
FP 320x373x48 G4		Панельный фильтр G4

Другие аксессуары

Наименование	Фото	Описание
VDC Civic 300 DB		Модуль вертикального соединения воздуховодов