

Centro-M EC 250

Канальные центробежные вентиляторы с EC-двигателями

• Уровень звукового давления LpA на расстоянии 3 м: 49
• Тип крыльчатки: Центробежная крыльчатка с назад загнутыми лопатками
• Материал корпуса: Сталь с полимерным покрытием
• Установка в любом положении

	Единица измерения	Centro-M EC 250
Размер подключаемого воздуховода	мм	250
Фазность	-	1
Минимальное напряжение питания	В	230
Максимальное напряжение питания	В	230
Частота сети питания	Гц	50/60
Номинальная мощность	Вт	161
Максимальный ток	А	1.25
Максимальный расход воздуха	м³/час	1300
Скорость вращения	-	3820
Уровень звукового давления LpA на расстоянии 3 м	дБ(А)	49
Вес	кг	5.1
Максимальная температура перемещаемого воздуха	°C	60
Минимальная температура перемещаемого воздуха	°C	-25
Класс защиты	-	IPX4
Класс защиты привода	-	IP44
Материал крыльчатки	-	Пластик

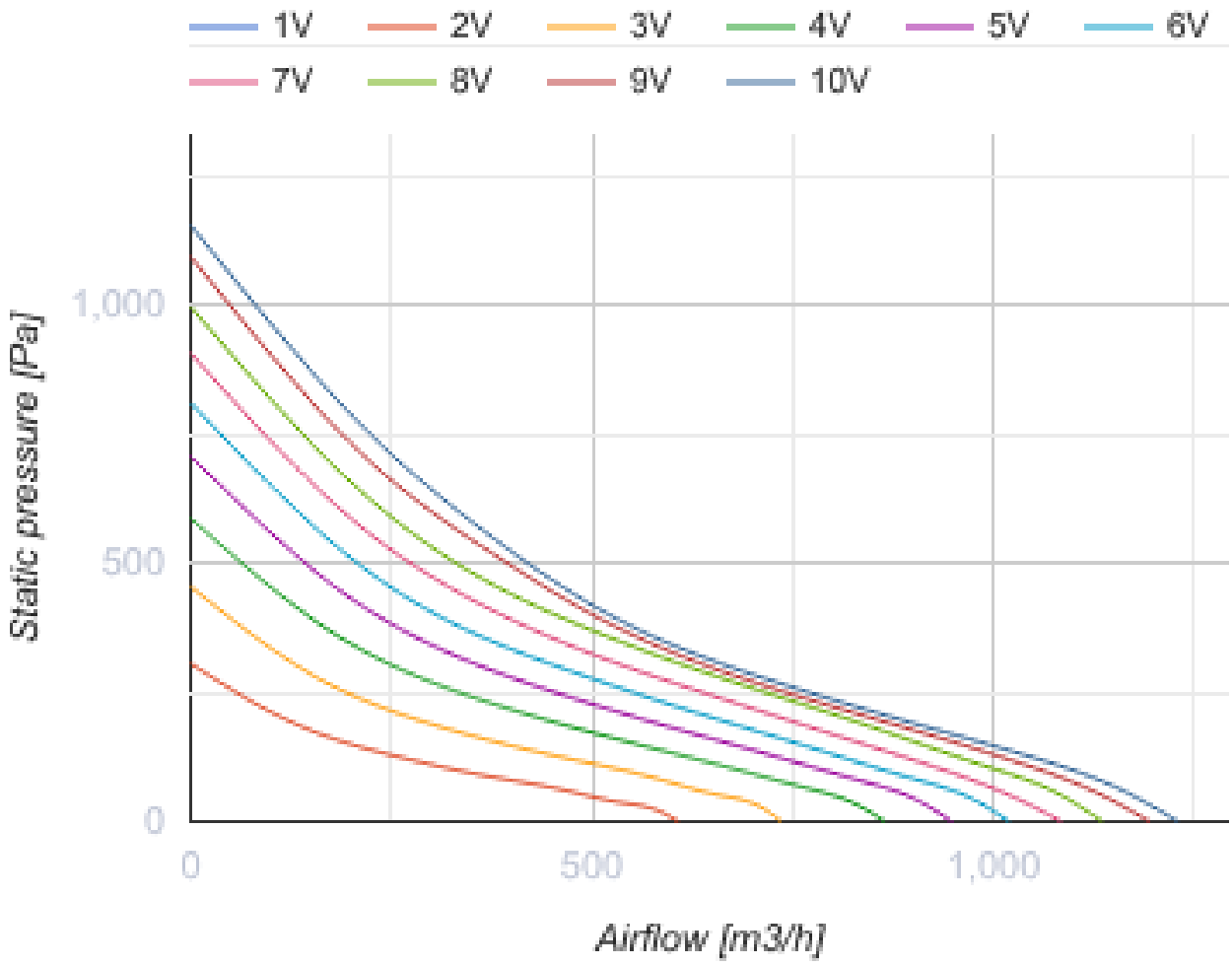
1V
2V
3V
4V
5V
6V
7V
8V
9V
10V
Static pressure [Pa]
1,000
500
0
0
500
1,000
Airflow [m3/h]

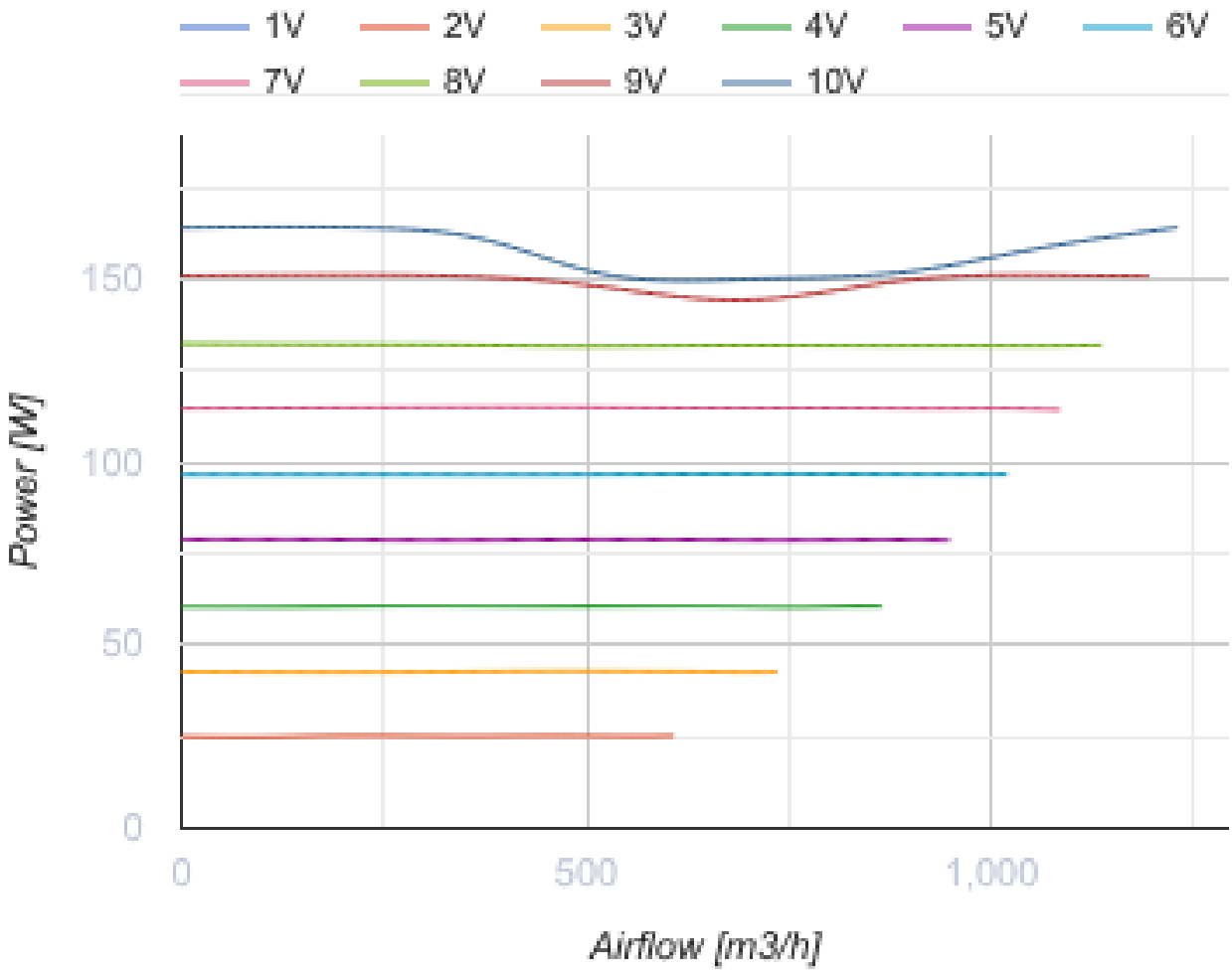

Размеры

ØD	ØD1	B	B1	L	L1	L2	L3	H
248	345	395	355	250	25	30	40	435

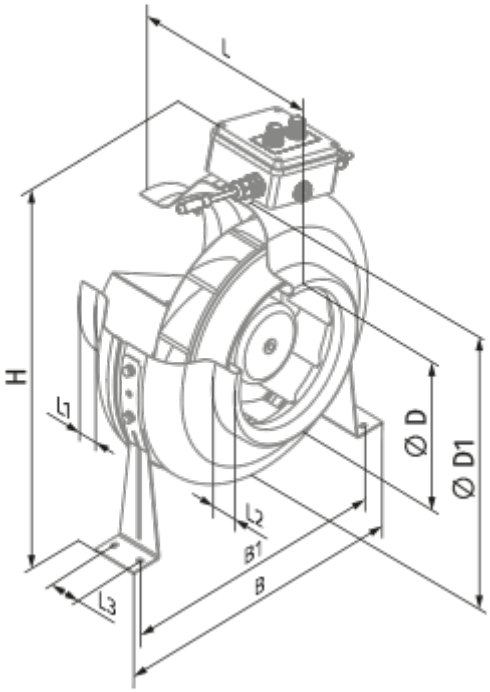
L
H
L1
L2
L3
B1
B
Ø D
Ø D1

Экодизайн

Торговая марка	Blauberg
Модель	Centro-M EC 250
Тип установки	Однонаправленная
Тип привода	Integrated VSD
Тип теплообменника	Нет
Статическое давление при номинальном расходе воздуха (Па)	413
Максимальные внешние утечки (%)	2.7
Статическая эффективность (%)	44.7
Декларируемый тип вентиляционной единицы	NRVU UVU
Эффективная мощность (кВт)	0.152
Sound power level (дБ(A))	66

Аксессуары

Для круглых каналов

Наименование	Фото	Описание
SD 250/600		Шумоглушители для круглых каналов
SD 250/900		Шумоглушители для круглых каналов
SD 250/1200		Шумоглушители для круглых каналов

Для круглых каналов

Наименование	Фото	Описание
KFBK 250		Фильтр-боксы с плоским фильтром для круглых каналов
KFBT 250 G4		Фильтр-боксы с карманным фильтром для круглых каналов

KFBT 250 F5		Фильтр-боксы с карманным фильтром для круглых каналов
KFBT 250 F7		Фильтр-боксы с карманным фильтром для круглых каналов

Для круглых каналов

Наименование	Фото	Описание
VRV 250		Обратные клапаны для круглых каналов

Для круглых каналов

Наименование	Фото	Описание
VKA 250		Заслонки для круглых каналов

Водяные нагреватели

Наименование	Фото	Описание
WKH 250-2		Канальные водяные нагреватели для круглых каналов
WKH 250-4		Канальные водяные нагреватели для круглых каналов

Электрические нагреватели

Наименование	Фото	Описание
EKH 250-1.2		Канальные электрические нагреватели для круглых каналов
EKH 250-2.0		Канальные электрические нагреватели для круглых каналов
EKH 250-2.4		Канальные электрические нагреватели для круглых каналов

EKH 250-3.0		Канальные электрические нагреватели для круглых каналов

Регуляторы скорости EC-двигателей

Наименование	Фото	Описание
CDT E/0-10		Регулятор скорости для EC-моторов