

Centro 315 V2

Канальные центробежные вентиляторы в пластиковых корпусах

• Уровень звукового давления LpA на расстоянии 3 м: 48
• Тип крыльчатки: Центробежная крыльчатка с назад загнутыми лопатками
• Материал корпуса: Полипропилен
• Установка в любом положении

	Единица измерения	Centro 315 V2	
Скорость	-	1	2
Размер подключаемого воздуховода	мм	315	
Фазность	-	1	
Минимальное напряжение питания	В	230	
Максимальное напряжение питания	В	230	
Частота сети питания	Гц	50	
Номинальная мощность	Вт	143	173
Максимальный ток	А	0.68	0.76
Максимальный расход воздуха	м³/час	758	1268
Скорость вращения	-	1870	2410
Уровень звукового давления LpA на расстоянии 3 м	дБ(А)	37	48
Вес	кг	4.85	
Максимальная температура перемещаемого воздуха	°C	55	
Минимальная температура перемещаемого воздуха	°C	-25	
Класс защиты	-	IPX4	
Класс защиты привода	-	IP44	
Материал крыльчатки	-	Пластик	

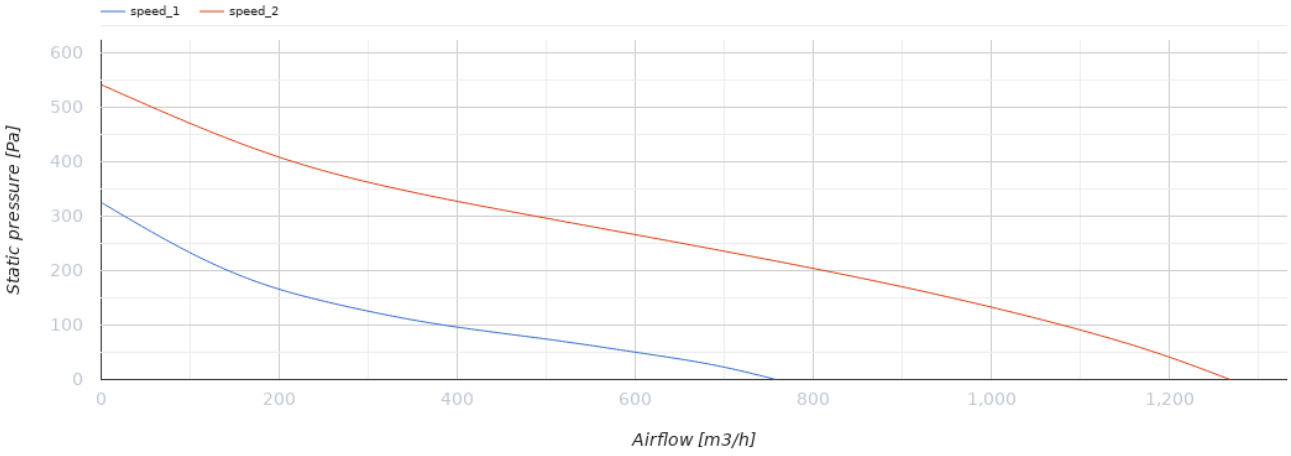

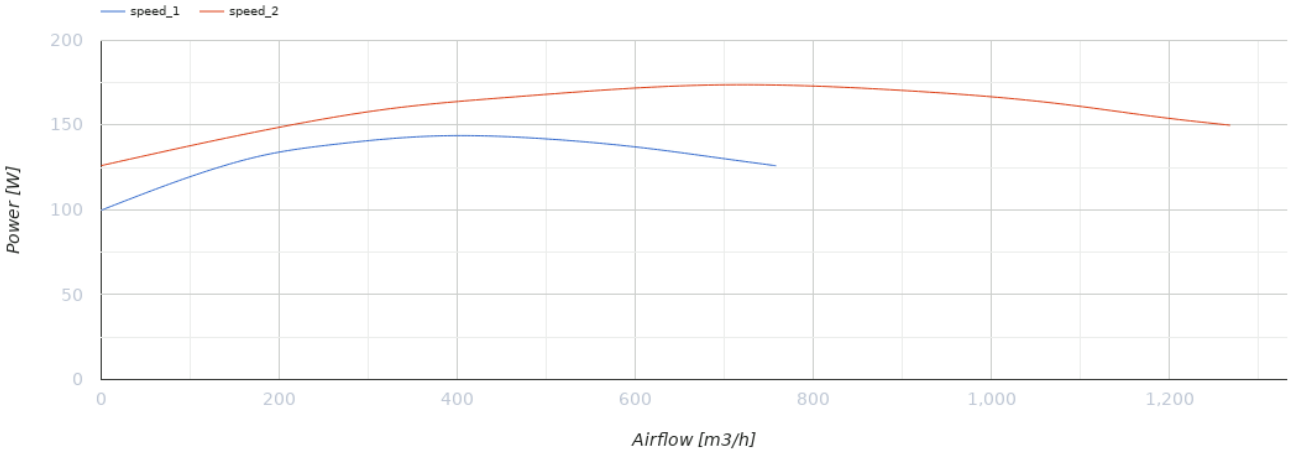

Размеры

Ø D	Ø D1	B	L	L1	L2	L3
315	400	414	276	40	55	40

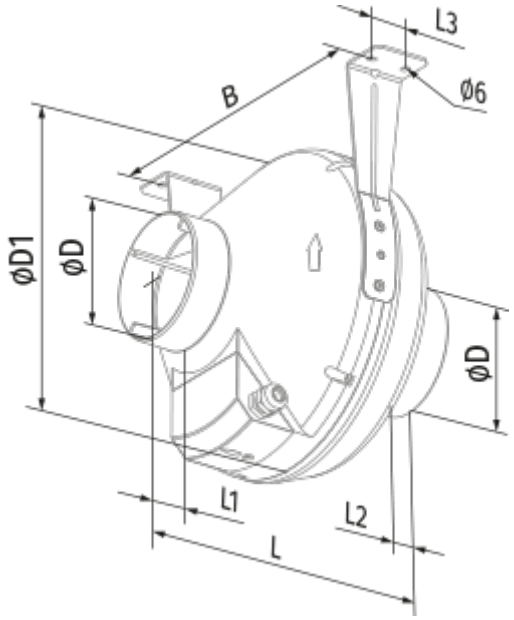

Аксессуары

Для круглых каналов

Наименование	Фото	Описание
SD 315/600		Шумоглушители для круглых каналов
SD 315/900		Шумоглушители для круглых каналов
SD 315/1200		Шумоглушители для круглых каналов

Для круглых каналов

Наименование	Фото	Описание
KFBK 315		Фильтр-боксы с плоским фильтром для круглых каналов
KFBT 315 G4		Фильтр-боксы с карманным фильтром для круглых каналов
KFBT 315 F5	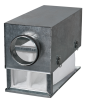	Фильтр-боксы с карманным фильтром для круглых каналов

KFBT 315 F7		Фильтр-боксы с карманным фильтром для круглых каналов

Для круглых каналов

Наименование	Фото	Описание
VRV 315		Обратные клапаны для круглых каналов

Для круглых каналов

Наименование	Фото	Описание
VKA 315		Заслонки для круглых каналов

Водяные нагреватели

Наименование	Фото	Описание
WKH 315-2		Канальные водяные нагреватели для круглых каналов
WKH 315-4		Канальные водяные нагреватели для круглых каналов

Электрические нагреватели

Наименование	Фото	Описание
EKH 315-1.2		Канальные электрические нагреватели для круглых каналов
EKH 315-2.0		Канальные электрические нагреватели для круглых каналов
EKH 315-2.4		Канальные электрические нагреватели для круглых каналов

Переключатели скорости

Наименование	Фото	Описание
CDP-2/5		Переключатели для многоскоростных вентиляторов

CDP-2/10		Переключатель для многоскоростных вентиляторов