

Centro 200 max GI1

Канальные центробежные вентиляторы в пластиковых корпусах

• Уровень звукового давления LpA на расстоянии 3 м: 48
• Управление: Встроенный регулятор скорости
• Тип крыльчатки: Центробежная крыльчатка с назад загнутыми лопатками
• Материал корпуса: Полипропилен
• Установка в любом положении
• Кабель подключения с сетевой вилкой
• Датчик температуры: Встроенный

	Единица измерения	Centro 200 max GI1	
Размер подключаемого воздуховода	мм	200	
Фазность	-	1	
Максимальное напряжение питания	В	230	
Минимальное напряжение питания	В	230	
Частота сети питания	Гц	50	60
Номинальная мощность	Вт	166	
Максимальный ток	А	0.73	
Максимальный расход воздуха	м³/час	1065	
Скорость вращения	-	2700	
Уровень звукового давления LpA на расстоянии 3 м	дБ(А)	48	
Вес	кг	3	
Максимальная температура перемещаемого воздуха	°C	55	
Минимальная температура перемещаемого воздуха	°C	-25	
Класс защиты	-	IPX4	
Класс защиты привода	-	IP44	
Материал крыльчатки	-	Пластик	

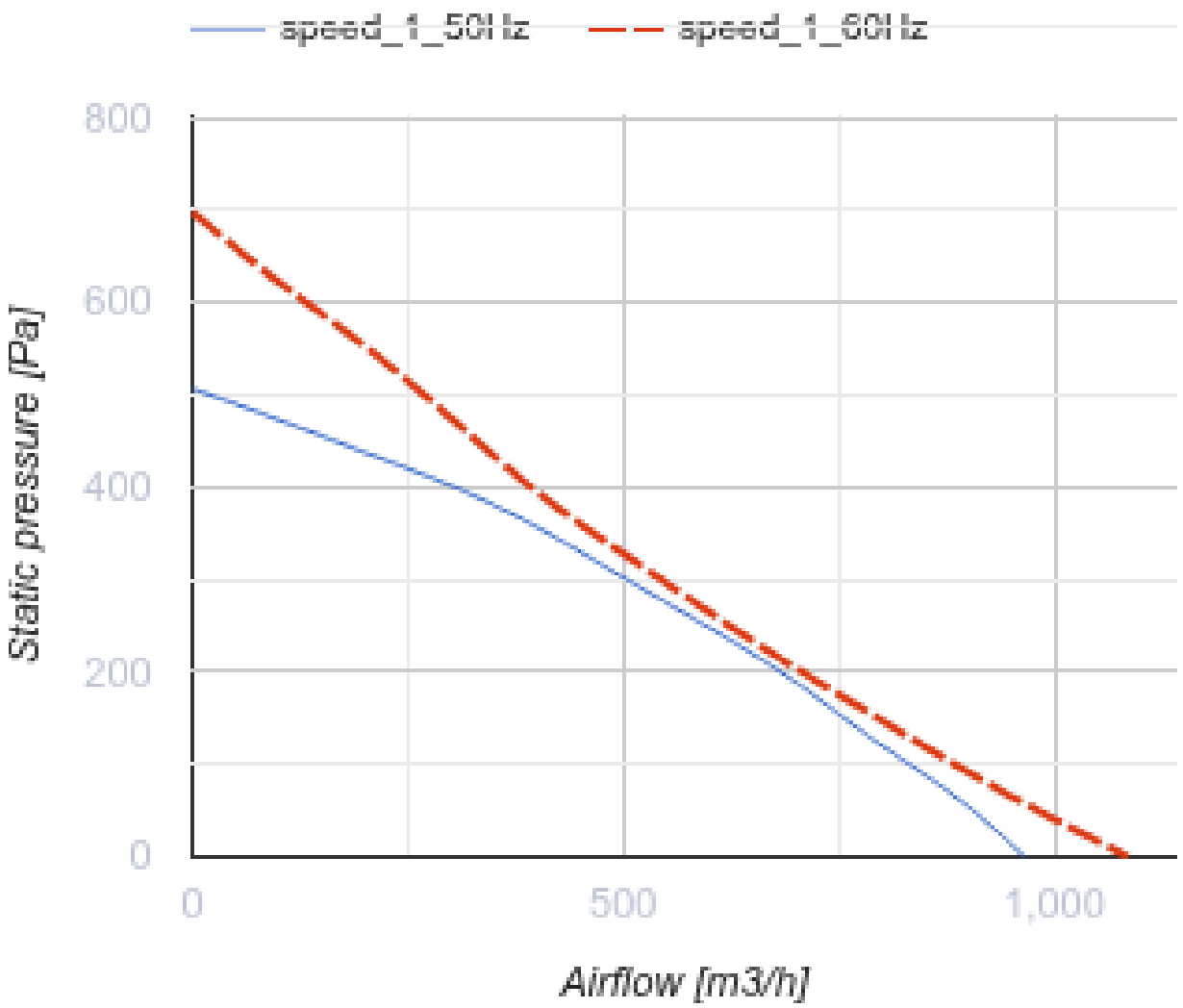
speed_1_50Hz
speed_1_60Hz
800
600
400
200
0
Static pressure [Pa]
0
500
1,000
Airflow [m3/h]

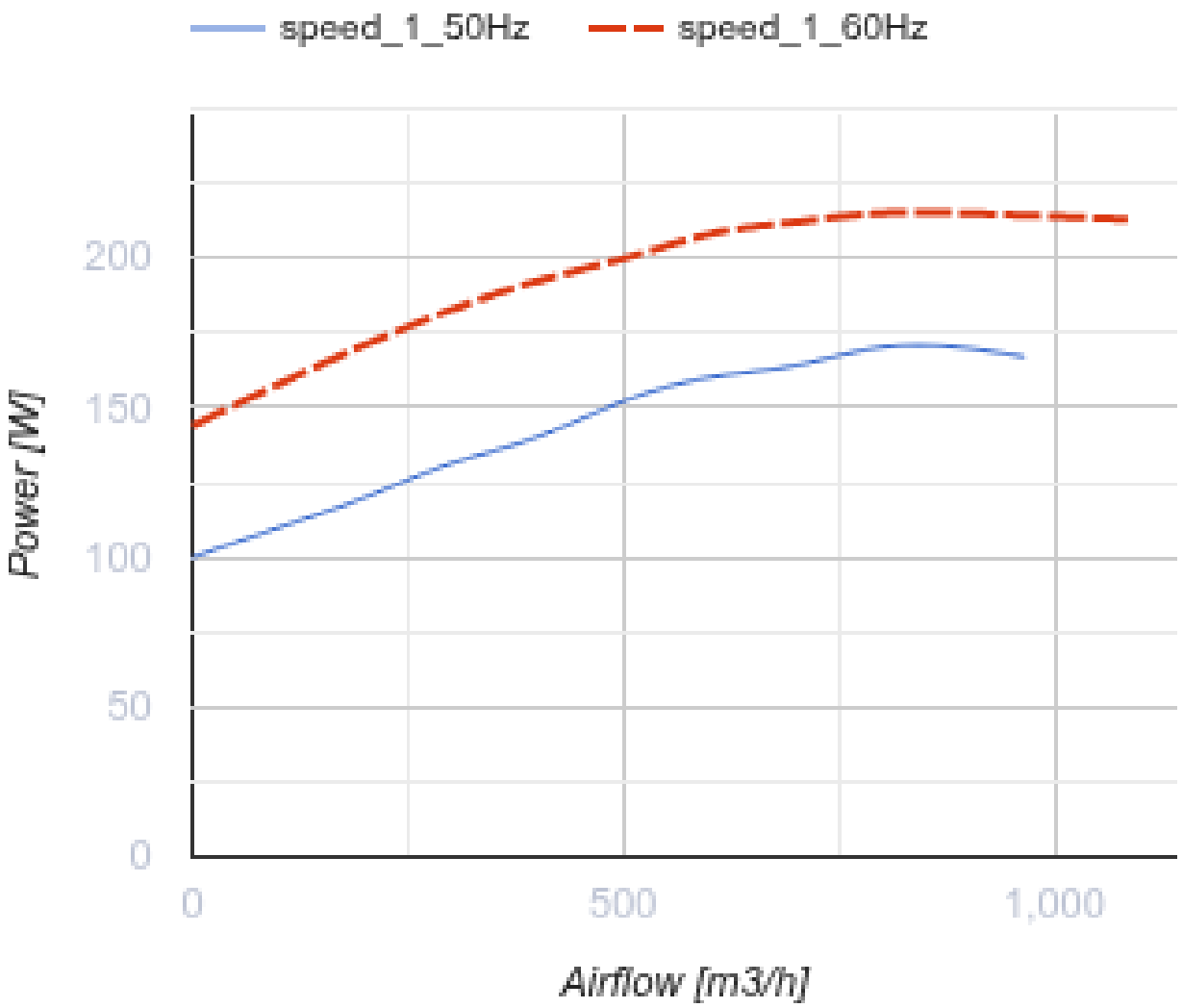

Размеры

ØD	ØD1	B	L	L1	L2	L3
200	340	354	276	30	30	40

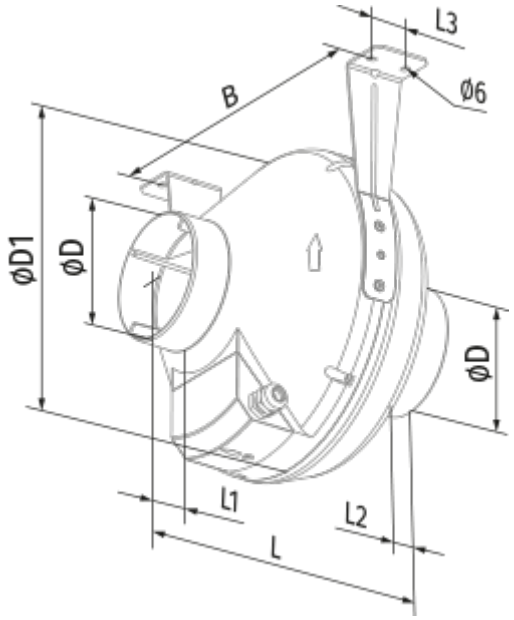
L3
B
Ø6
ØD1
ØD
ØD
L1
L2
L

Экодизайн

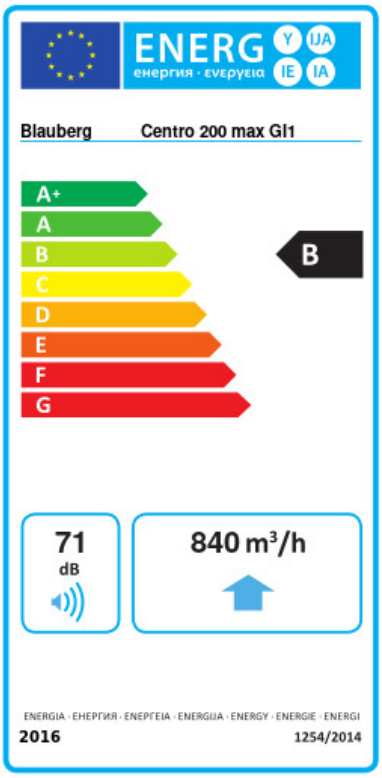

Торговая марка	Blauberg					
Модель	Centro 200 max GI1					
Удельное потребление энергии (кВт.час/(м²/год))	Холодный		Умеренный		Теплый	
	-53.1	A+	-26	B	-10.5	E
Тип установки	Однонаправленная					
Тип привода	Переменная скорость					
Тип теплообменника	Нет					
Максимальный расход воздуха (м³/час)	850					
Потребляемая мощность (Вт)	160					
Эталонный объемный расход (м³/с)	0.167					
Статическое давление в исходной точке (Па)	50					
Удельный потребляемая мощность в исходной точке (Вт/(м³/час))	0.171					
Способ управления приводом	Локальное регулирование потребления					
Максимальные внешние утечки (%)	2.7					
Sound power level (дБ(A))	68					
Декларируемый тип вентиляционной единицы	RVU UVU					
Годовое потребление электричества (кВт.час/год)	Холодный		Умеренный		Теплый	
	91		91		91	
Годовое сохранение тепла (кВт.час/год)	Холодный		Умеренный		Теплый	
	5536		2830		1280	

Аксессуары

Для круглых каналов

Наименование	Фото	Описание
SD 200/600		Шумоглушители для круглых каналов
SD 200/900		Шумоглушители для круглых каналов

SD 200/1200		Шумоглушители для круглых каналов

Для круглых каналов

Наименование	Фото	Описание
KFBK 200		Фильтр-боксы с плоским фильтром для круглых каналов
KFBT 200 G4		Фильтр-боксы с карманным фильтром для круглых каналов
KFBT 200 F5		Фильтр-боксы с карманным фильтром для круглых каналов
KFBT 200 F7		Фильтр-боксы с карманным фильтром для круглых каналов

Для круглых каналов

Наименование	Фото	Описание
VRV 200		Обратные клапаны для круглых каналов

Для круглых каналов

Наименование	Фото	Описание
VKA 200		Заслонки для круглых каналов

Водяные нагреватели

Наименование	Фото	Описание
WKH 200-2		Канальные водяные нагреватели для круглых каналов
WKH 200-4		Канальные водяные нагреватели для круглых каналов

Электрические нагреватели

Наименование	Фото	Описание

EKH 200-1.2		Канальные электрические нагреватели для круглых каналов
EKH 200-1.7		Канальные электрические нагреватели для круглых каналов
EKH 200-2.0		Канальные электрические нагреватели для круглых каналов
EKH 200-2.4		Канальные электрические нагреватели для круглых каналов
EKH 200-3.4		Канальные электрические нагреватели для круглых каналов

Тиристорные регуляторы скорости

Наименование	Фото	Описание
CDT1 E1.5		Регуляторы скорости

Соединительно-монтажные элементы

Наименование	Фото	Описание
K 200		Хомут для круглых гибких каналов