

Ceileo DC 150

Центробежные вытяжные вентиляторы с низким уровнем шума для монтажа в потолок

• Уровень звукового давления LpA на расстоянии 3 м: 29
• Тип крыльчатки: Центробежная крыльчатка с вперед загнутыми лопатками
• Материал корпуса: Оцинкованная сталь
• Защита от обратной тяги: Обратный клапан

	Единица измерения	Ceileo DC 150
Размер подключаемого воздуховода	мм	150
Максимальное напряжение питания	В	240
Минимальное напряжение питания	В	120
Частота сети питания	Гц	50/60
Номинальная мощность	Вт	26
Максимальный ток	А	0.24
Максимальный расход воздуха	м³/час	254
Скорость вращения	-	1100
Уровень звукового давления LpA на расстоянии 3 м	дБ(А)	29
Вес	кг	5.1
Минимальная температура окружающего воздуха	°C	1
Максимальная температура окружающего воздуха	°C	40
Класс защиты	-	IPX2

Размеры

Ø D	L1	A	B	C	E	H	h
149	50	330	258	260	395	188	18

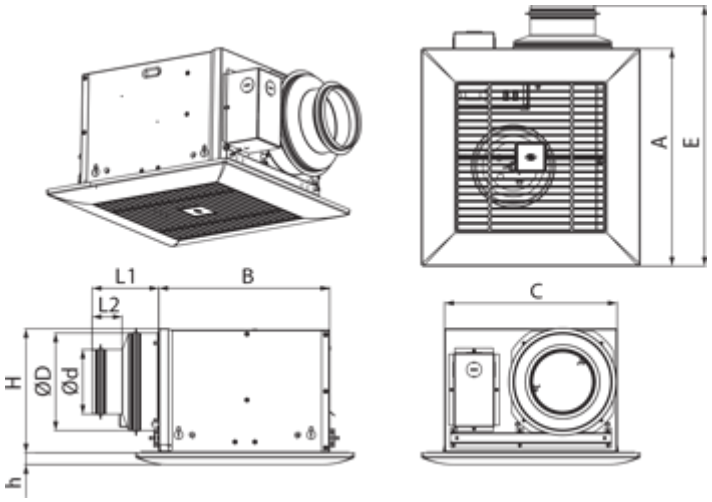
A
E
L1
B
L2
H
ØD
Ød
h
C

Экодизайн

Торговая марка	Blauberg					
Модель	Ceileo DC 150					
Удельное потребление энергии (кВт.час/(м²/год))	Холодный		Умеренный		Теплый	
	-33.8	B	-15.9	E	-5.6	F
Тип установки	Однонаправленная					
Тип привода	Переменная скорость					
Тип теплообменника	Нет					
Максимальный расход воздуха (м³/час)	100					
Потребляемая мощность (Вт)	14					
Эталонный объемный расход (м³/с)	0.044					
Статическое давление в исходной точке (Па)	50					
Удельный потребляемая мощность в исходной точке (Вт/(м³/час))	0.1					
Способ управления приводом	Управление по времени					
Максимальные внешние утечки (%)	2.7					
Декларируемый тип вентиляционной единицы	RVU UVU					
Sound power level (дБ(А))	53					
Годовое потребление электричества (кВт.час/год)	Холодный		Умеренный		Теплый	
	113		113		113	
Годовое сохранение тепла (кВт.час/год)	Холодный		Умеренный		Теплый	
	3667		1874		848	

Аксессуары

Переключатели скорости

Наименование	Фото	Описание
CDP-2/10		Переключатель для многоскоростных вентиляторов

Гибкие воздуховоды

Наименование	Фото	Описание
		Гибкие воздуховоды BlauFlex