

Ceileo DC 150 Light T

Центробежные вытяжные вентиляторы с низким уровнем шума для монтажа в потолок

• Уровень звукового давления LpA на расстоянии 3 м: 29
• Освещение
• Тип крыльчатки: Центробежная крыльчатка с вперед загнутыми лопатками
• Материал корпуса: Оцинкованная сталь
• Защита от обратной тяги: Обратный клапан
• Таймер: Таймер выключения

	Единица измерения	Ceileo DC 150 Light T
Размер подключаемого воздуховода	мм	150
Максимальное напряжение питания	В	240
Минимальное напряжение питания	В	120
Частота сети питания	Гц	50/60
Номинальная мощность	Вт	26
Максимальный ток	А	0.24
Максимальный расход воздуха	м³/час	254
Скорость вращения	-	1100
Уровень звукового давления LpA на расстоянии 3 м	дБ(А)	29
Вес	кг	6.2
Минимальная температура окружающего воздуха	°C	1
Максимальная температура окружающего воздуха	°C	40
Класс защиты	-	IPX2

Размеры

Ø D	L1	A	B	C	E	H	h	a	b
149	50	330	258	260	395	188	62	208	123

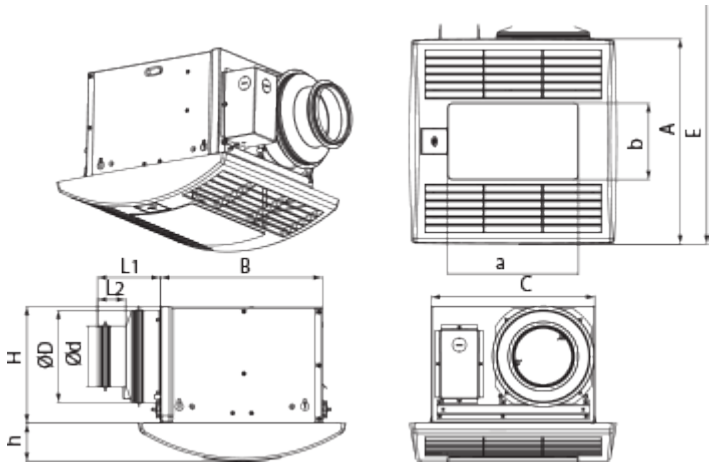

Аксессуары

Переключатели скорости

Наименование	Фото	Описание
CDP-2/10		Переключатель для многоскоростных вентиляторов

Гибкие воздуховоды

Наименование	Фото	Описание
		Гибкие воздуховоды BlauFlex