

# Ceileo DC 150 Light H

Центробежные вытяжные вентиляторы с низким уровнем шума для монтажа в потолок

• Уровень звукового давления LpA на расстоянии 3 м: 29
• Освещение
• Тип крыльчатки: Центробежная крыльчатка с вперед загнутыми лопатками
• Материал корпуса: Оцинкованная сталь
• Защита от обратной тяги: Обратный клапан
• Датчик влажности
• Таймер: Таймер выключения

| | Единица измерения | Ceileo DC 150 Light H |
|---|---|---|
| Размер подключаемого воздуховода | мм | 150 |
| Максимальное напряжение питания | В | 240 |
| Минимальное напряжение питания | В | 120 |
| Частота сети питания | Гц | 50/60 |
| Номинальная мощность | Вт | 26 |
| Максимальный ток | А | 0.24 |
| Максимальный расход воздуха | м³/час | 254 |
| Скорость вращения | - | 1100 |
| Уровень звукового давления LpA на расстоянии 3 м | дБ(А) | 29 |
| Вес | кг | 6.2 |
| Максимальная температура окружающего воздуха | °C | 40 |
| Минимальная температура окружающего воздуха | °C | 1 |
| Класс защиты | - | IPX2 |

## Размеры

| Ø D | L1 | A | B | C | E | H | h | a | b |
|---|---|---|---|---|---|---|---|---|---|
| 149 | 50 | 330 | 258 | 260 | 395 | 188 | 62 | 208 | 123 |

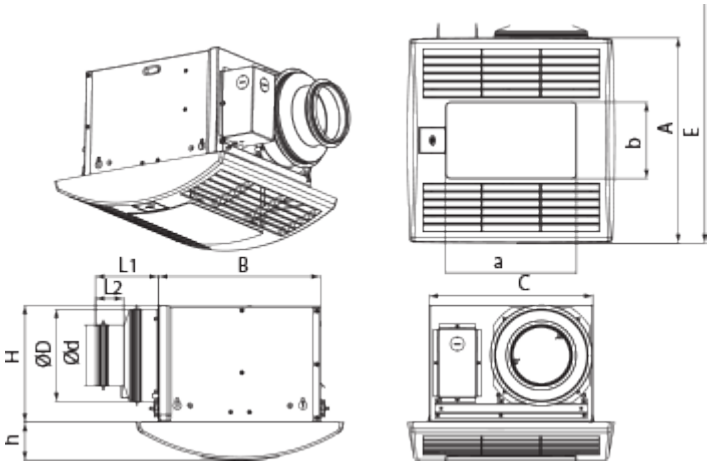
L1
B
L2
H
ØD
Ød
h
b
A
E
a
C

## Экодизайн

| | | | | | | |
|---|---|---|---|---|---|---|
| Торговая марка | Blauberg | | | | | |
| Модель | Ceileo DC 150 Light H | | | | | |
| Удельное потребление энергии (кВт.час/(м²/год)) | Холодный | | Умеренный | | Теплый | |
| | -54 | A+ | -27 | B | -11.5 | E |
| Тип установки | Однонаправленная | | | | | |
| Тип привода | Переменная скорость | | | | | |
| Тип теплообменника | Нет | | | | | |
| Максимальный расход воздуха (м³/час) | 100 | | | | | |
| Потребляемая мощность (Вт) | 14 | | | | | |
| Эталонный объемный расход (м³/с) | 0.044 | | | | | |
| Статическое давление в исходной точке (Па) | 50 | | | | | |
| Удельный потребляемая мощность в исходной точке (Вт/(м³/час)) | 0.1 | | | | | |
| Способ управления приводом | Локальное регулирование потребления | | | | | |
| Максимальные внешние утечки (%) | 2.7 | | | | | |
| Sound power level (дБ(А)) | 53 | | | | | |
| Декларируемый тип вентиляционной единицы | RVU UVU | | | | | |
| Годовое потребление электричества (кВт.час/год) | Холодный | | Умеренный | | Теплый | |
| | 53 | | 53 | | 53 | |
| Годовое сохранение тепла (кВт.час/год) | Холодный | | Умеренный | | Теплый | |
| | 5536 | | 2830 | | 1280 | |

## Аксессуары

### Переключатели скорости

| Наименование | Фото | Описание |
|---|---|---|
| CDP-2/10 |  | Переключатель для многоскоростных вентиляторов |

### Гибкие воздуховоды

| Наименование | Фото | Описание |
|---|---|---|
| | | Гибкие воздуховоды BlauFlex |