

# Ceileo Compact 250 Light T

Низкопрофильные вытяжные вентиляторы с низким уровнем шума для монтажа в потолок

• Уровень звукового давления LpA на расстоянии 3 м: 30
• Освещение
• Тип крыльчатки: Центробежная крыльчатка с вперед загнутыми лопатками
• Материал корпуса: Оцинкованная сталь
• Защита от обратной тяги: Обратный клапан
• Таймер: Таймер выключения

| | Единица измерения | Ceileo Compact 250 Light T | | | |
|---|---|---|---|---|---|
| Скорость | - | 1 | 2 | 1 | 2 |
| Размер подключаемого воздуховода | мм | 100 | | | |
| Фазность | - | 1 | | | |
| Минимальное напряжение питания | В | 220 | | | |
| Максимальное напряжение питания | В | 240 | | | |
| Частота сети питания | Гц | 50 | | 60 | |
| Номинальная мощность | Вт | 23 | 39 | 25 | 50 |
| Максимальный ток | А | 0.12 | 0.18 | 0.14 | 0.22 |
| Максимальный расход воздуха | м³/час | 170 | 260 | 160 | 270 |
| Скорость вращения | - | 756 | 1122 | 732 | 1140 |
| Уровень звукового давления LpA на расстоянии 3 м | дБ(А) | 25 | 29 | 25 | 30 |
| Вес | кг | 6.4 | | | |
| Минимальная температура окружающего воздуха | °C | 1 | | | |
| Максимальная температура окружающего воздуха | °C | 40 | | | |
| Класс защиты | - | IPX2 | | | |

## Размеры

| Ø d | L1 | L2 | A | B | C | E | H | h | G |
|---|---|---|---|---|---|---|---|---|---|
| 98 | 100 | 40.5 | 330 | 278 | 255 | 395 | 134 | 57 | max 620 |

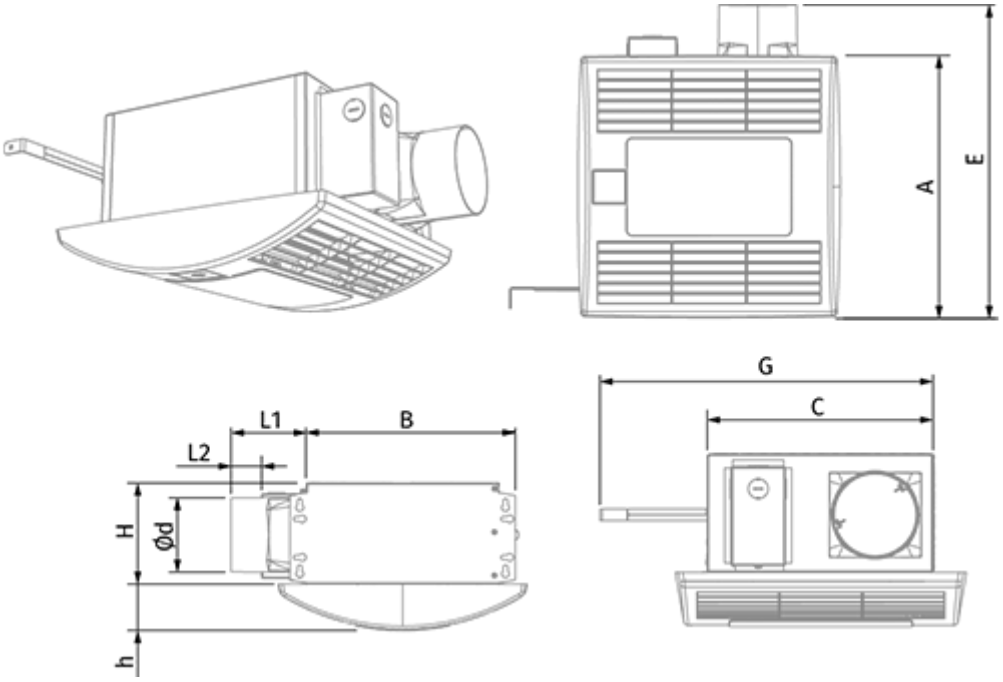

## Экодизайн

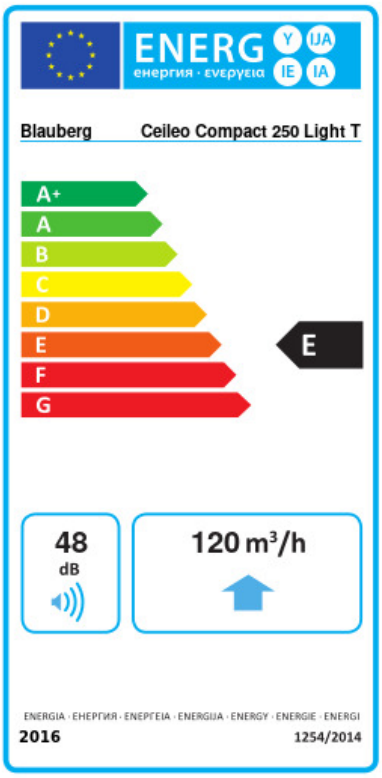


| | | | | | | |
|---|---|---|---|---|---|---|
| Торговая марка | Blauberg | | | | | |
| Модель | Ceileo Compact 250 Light T | | | | | |
| Удельное потребление энергии (кВт.час/(м²/год)) | Холодный | | Умеренный | | Теплый | |
| | -32 | B | -14.1 | E | -3.8 | F |
| Тип установки | Однонаправленная | | | | | |
| Тип привода | 2-скоростной | | | | | |
| Тип теплообменника | Нет | | | | | |
| Максимальный расход воздуха (м³/час) | 120 | | | | | |
| Потребляемая мощность (Вт) | 36 | | | | | |
| Эталонный объемный расход (м³/с) | 0.037 | | | | | |
| Статическое давление в исходной точке (Па) | 50 | | | | | |
| Удельный потребляемая мощность в исходной точке (Вт/(м³/час)) | 0.159 | | | | | |
| Способ управления приводом | Управление по времени | | | | | |
| Максимальные внешние утечки (%) | 2.7 | | | | | |
| Декларируемый тип вентиляционной единицы | RVU UVU | | | | | |
| Sound power level (дБ(A)) | 48 | | | | | |
| Годовое потребление электричества (кВт.час/год) | Холодный | | Умеренный | | Теплый | |
| | 187 | | 187 | | 187 | |
| Годовое сохранение тепла (кВт.час/год) | Холодный | | Умеренный | | Теплый | |
| | 3667 | | 1874 | | 848 | |

## Аксессуары

### Переключатели скорости

| Наименование | Фото | Описание |
|---|---|---|
| CDP-2/10 |  | Переключатель для многоскоростных вентиляторов |

### Гибкие воздуховоды

| Наименование | Фото | Описание |
|---|---|---|
| | | Гибкие воздуховоды BlauFlex |