

Ceileo Compact 200 T

Низкопрофильные вытяжные вентиляторы с низким уровнем шума для монтажа в потолок

• Уровень звукового давления LpA на расстоянии 3 м: 28
• Тип крыльчатки: Центробежная крыльчатка с вперед загнутыми лопатками
• Материал корпуса: Оцинкованная сталь
• Защита от обратной тяги: Обратный клапан
• Таймер: Таймер выключения

	Единица измерения	Ceileo Compact 200 T			
Скорость	-	1	2	1	2
Размер подключаемого воздуховода	мм	100			
Фазность	-	1			
Минимальное напряжение питания	В	220			
Максимальное напряжение питания	В	240			
Частота сети питания	Гц	50		60	
Номинальная мощность	Вт	20	29	21	34
Максимальный ток	А	0.1	0.13	0.11	0.15
Максимальный расход воздуха	м³/час	130	210	130	225
Скорость вращения	-	714	1026	588	936
Уровень звукового давления LpA на расстоянии 3 м	дБ(А)	24	27	24	28
Вес	кг	5.3			
Минимальная температура окружающего воздуха	°C	1			
Максимальная температура окружающего воздуха	°C	40			
Класс защиты	-	IPX2			

Размеры

Ø d	L1	L2	A	B	C	E	H	h	G
98	100	40.5	330	278	255	395	134	18	max 620

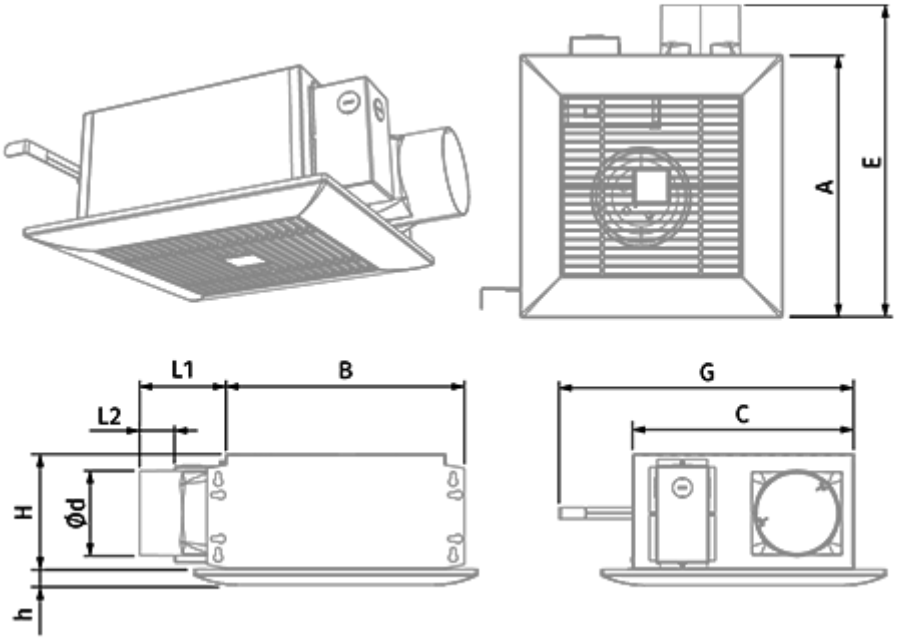

Экодизайн

Торговая марка	Blauberg					
Модель	Ceileo Compact 200 T					
Удельное потребление энергии (кВт.час/(м²/год))	Холодный		Умеренный		Теплый	
	-30.4	B	-12.5	E	-2.2	F
Тип установки	Однонаправленная					
Тип привода	2-скоростной					
Тип теплообменника	Нет					
Максимальный расход воздуха (м³/час)	64					
Потребляемая мощность (Вт)	25.5					
Эталонный объемный расход (м³/с)	0.024					
Статическое давление в исходной точке (Па)	50					
Удельный потребляемая мощность в исходной точке (Вт/(м³/час))	0.212					
Способ управления приводом	Управление по времени					
Максимальные внешние утечки (%)	2.7					
Декларируемый тип вентиляционной единицы	RVU UVU					
Sound power level (дБ(А))	45					
Годовое потребление электричества (кВт.час/год)	Холодный		Умеренный		Теплый	
	249		249		249	
Годовое сохранение тепла (кВт.час/год)	Холодный		Умеренный		Теплый	
	3667		1874		848	

Аксессуары

Переключатели скорости

Наименование	Фото	Описание
CDP-2/10		Переключатель для многоскоростных вентиляторов

Гибкие воздуховоды

Наименование	Фото	Описание
		Гибкие воздуховоды BlauFlex