

# Ceileo Compact 200 Light T

Низкопрофильные вытяжные вентиляторы с низким уровнем шума для монтажа в потолок

• Уровень звукового давления LpA на расстоянии 3 м: 28
• Освещение
• Тип крыльчатки: Центробежная крыльчатка с вперед загнутыми лопатками
• Материал корпуса: Оцинкованная сталь
• Защита от обратной тяги: Обратный клапан
• Таймер: Таймер выключения

| | Единица измерения | Ceileo Compact 200 Light T | | | |
|---|---|---|---|---|---|
| Скорость | - | 1 | 2 | 1 | 2 |
| Размер подключаемого воздуховода | мм | 100 | | | |
| Фазность | - | 1 | | | |
| Минимальное напряжение питания | В | 220 | | | |
| Максимальное напряжение питания | В | 240 | | | |
| Частота сети питания | Гц | 50 | | 60 | |
| Номинальная мощность | Вт | 20 | 29 | 21 | 34 |
| Максимальный ток | А | 0.1 | 0.13 | 0.11 | 0.15 |
| Максимальный расход воздуха | м³/час | 130 | 210 | 130 | 225 |
| Скорость вращения | - | 714 | 1026 | 588 | 936 |
| Уровень звукового давления LpA на расстоянии 3 м | дБ(А) | 24 | 27 | 24 | 28 |
| Вес | кг | 6.4 | | | |
| Минимальная температура окружающего воздуха | °C | 1 | | | |
| Максимальная температура окружающего воздуха | °C | 40 | | | |
| Класс защиты | - | IPX2 | | | |

## Размеры

| Ø d | L1 | L2 | A | B | C | E | H | h | G |
|---|---|---|---|---|---|---|---|---|---|
| 98 | 100 | 40.5 | 330 | 278 | 255 | 395 | 134 | 57 | max 620 |

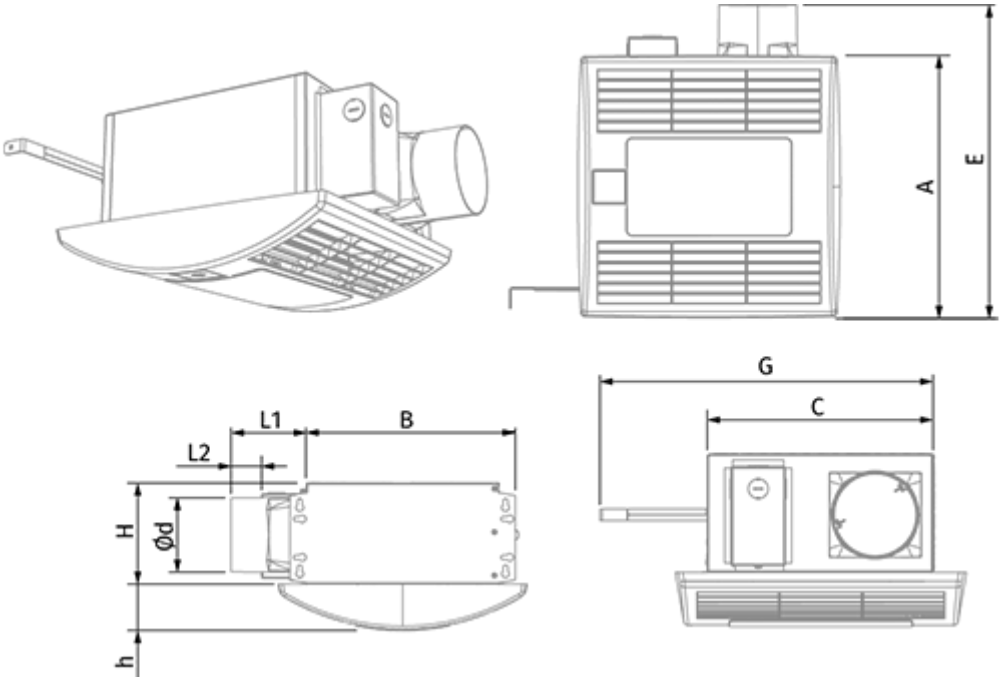

## Экодизайн

| | | | | | | |
|---|---|---|---|---|---|---|
| Торговая марка | Blauberg | | | | | |
| Модель | Ceileo Compact 200 Light T | | | | | |
| Удельное потребление энергии (кВт.час/(м²/год)) | Холодный | | Умеренный | | Теплый | |
| | -30.4 | B | -12.5 | E | -2.2 | F |
| Тип установки | Однонаправленная | | | | | |
| Тип привода | 2-скоростной | | | | | |
| Тип теплообменника | Нет | | | | | |
| Максимальный расход воздуха (м³/час) | 64 | | | | | |
| Потребляемая мощность (Вт) | 25.5 | | | | | |
| Эталонный объемный расход (м³/с) | 0.024 | | | | | |
| Статическое давление в исходной точке (Па) | 50 | | | | | |
| Удельный потребляемая мощность в исходной точке (Вт/(м³/час)) | 0.212 | | | | | |
| Способ управления приводом | Управление по времени | | | | | |
| Максимальные внешние утечки (%) | 2.7 | | | | | |
| Декларируемый тип вентиляционной единицы | RVU UVU | | | | | |
| Sound power level (дБ(А)) | 45 | | | | | |
| Годовое потребление электричества (кВт.час/год) | Холодный | | Умеренный | | Теплый | |
| | 249 | | 249 | | 249 | |
| Годовое сохранение тепла (кВт.час/год) | Холодный | | Умеренный | | Теплый | |
| | 3667 | | 1874 | | 848 | |

## Аксессуары

### Переключатели скорости

| Наименование | Фото | Описание |
|---|---|---|
| CDP-2/10 |  | Переключатель для многоскоростных вентиляторов |

### Гибкие воздуховоды

| Наименование | Фото | Описание |
|---|---|---|
| | | Гибкие воздуховоды BlauFlex |