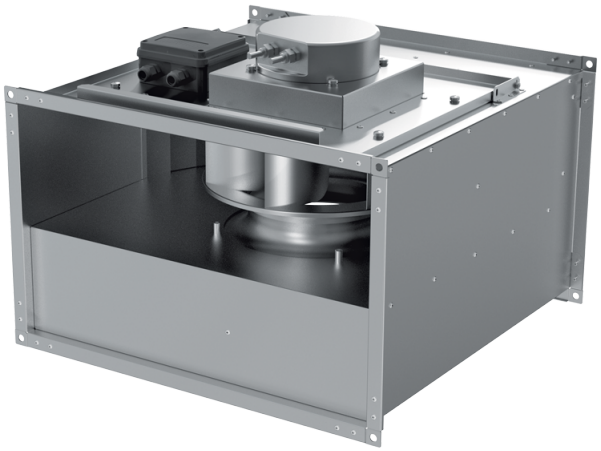

Box EC 60x30-1 max

Канальные центробежные вентиляторы с обратно загнутыми лопатками с EC-двигателями

• Уровень звукового давления LpA на расстоянии 3 м: 50
• Тип крыльчатки: Центробежная крыльчатка с назад загнутыми лопатками
• Материал корпуса: Оцинкованная сталь
• Установка в любом положении

	Единица измерения	Box EC 60x30-1 max
Максимальное напряжение питания	В	230
Минимальное напряжение питания	В	230
Частота сети питания	Гц	50/60
Номинальная мощность	Вт	425
Максимальный ток	А	2.76
Максимальный расход воздуха	м³/час	3060
Уровень звукового давления LpA на расстоянии 3 м	дБ(А)	50
Вес	кг	26.5
Максимальная температура перемещаемого воздуха	°C	50
Минимальная температура перемещаемого воздуха	°C	-25
Класс защиты	-	IPX4
Класс защиты привода	-	IP54
Материал крыльчатки	-	Алюминий

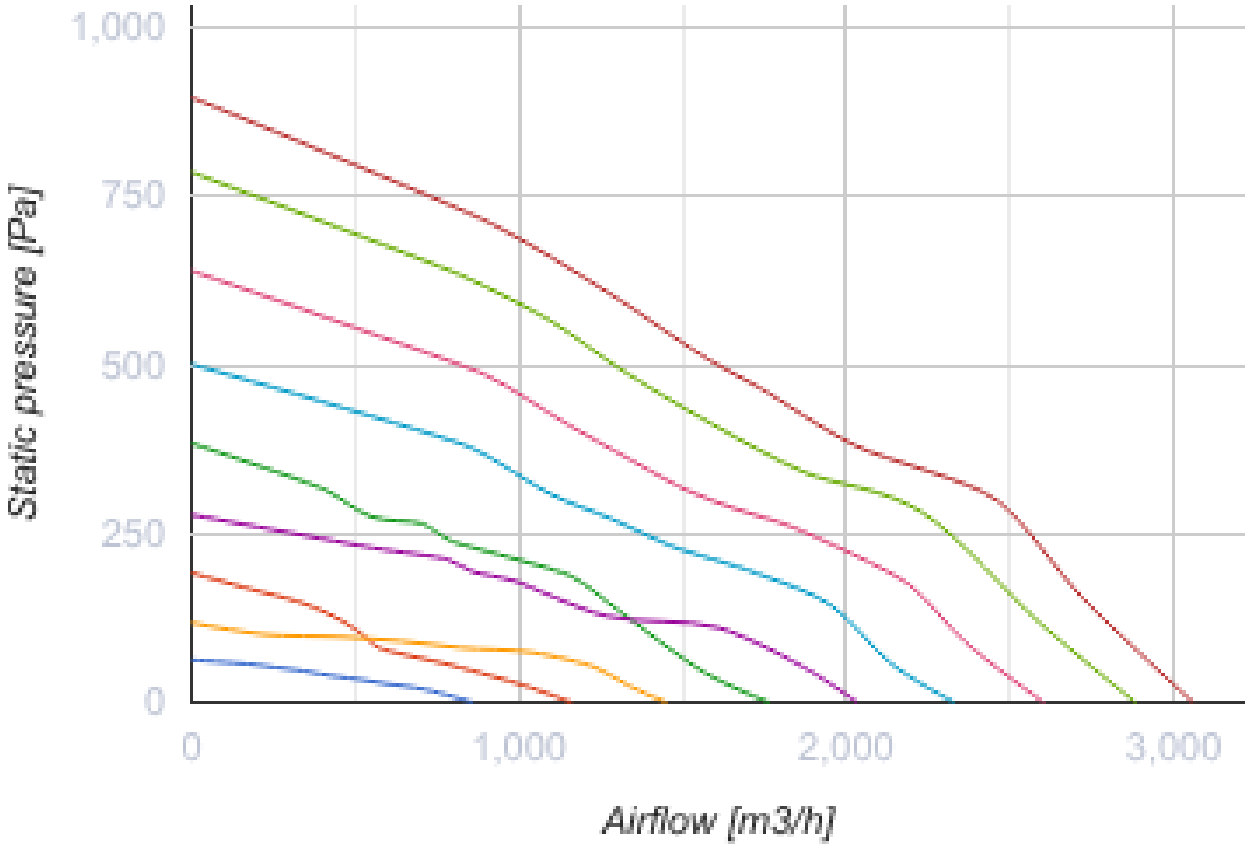
1,000
750
500
250
0
Static pressure [Pa]
0
1,000
2,000
3,000
Airflow [m3/h]

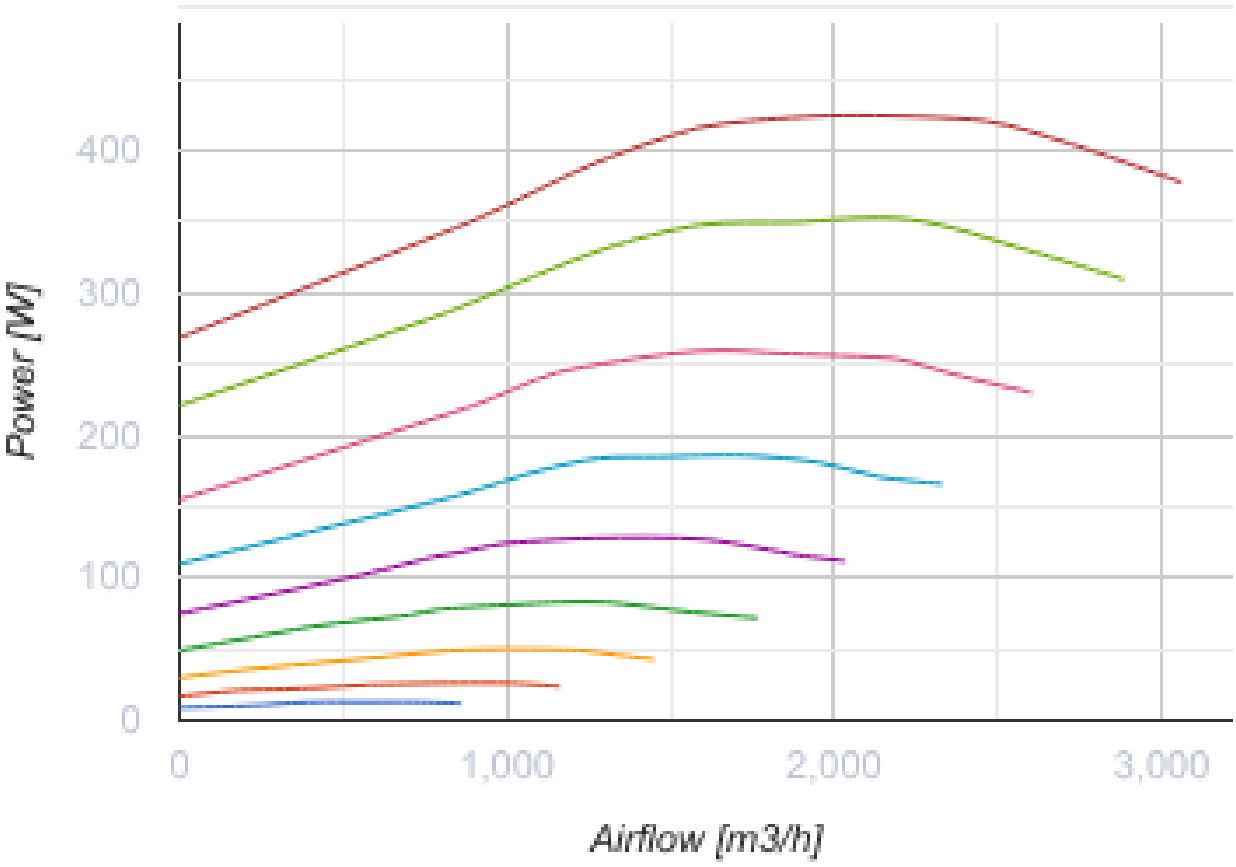

Размеры

H	H1	H2	H3	L	W	W1	W2
300	320	340	370	680	600	620	640

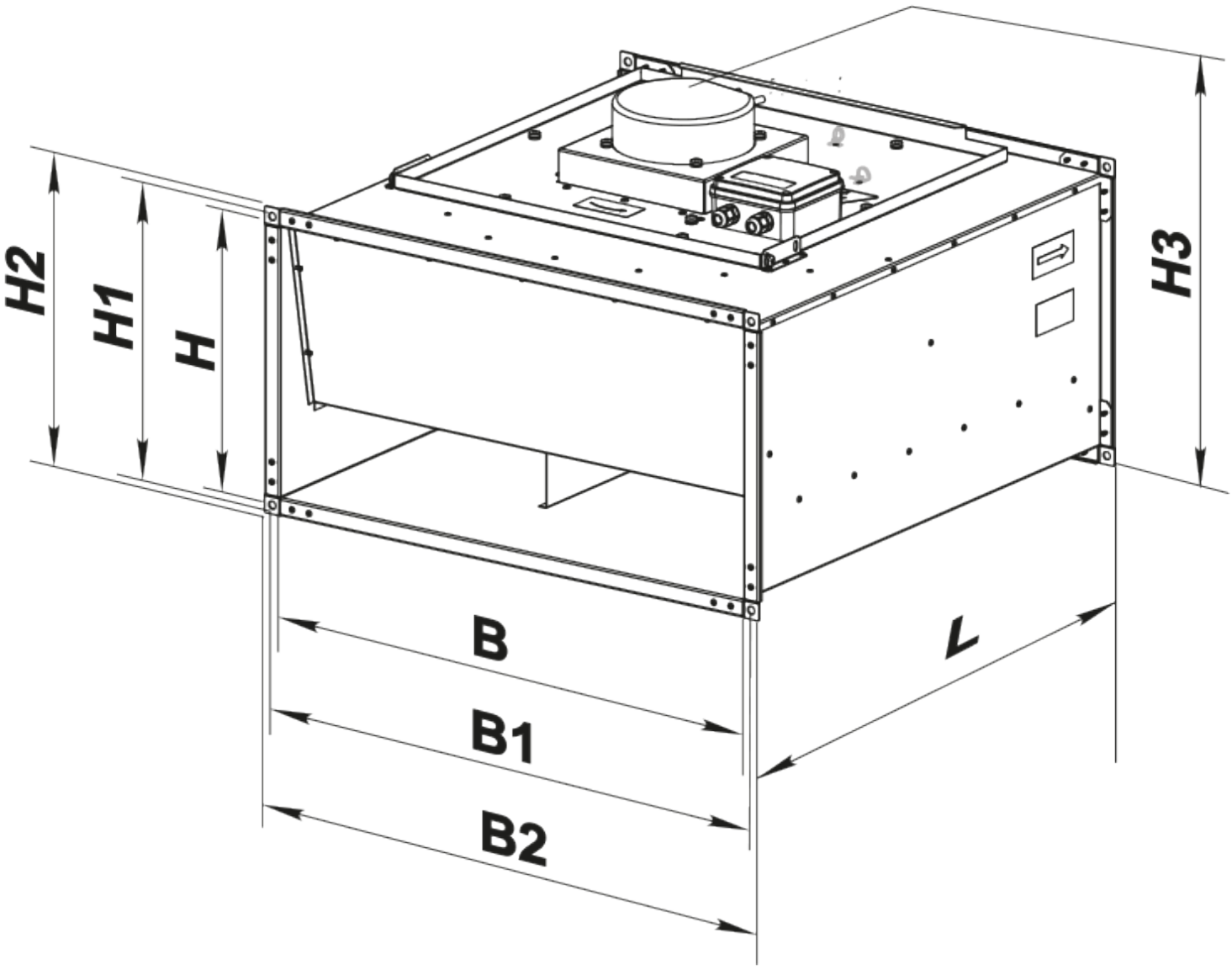
H2
H1
H
H3
B
B1
B2
L

Экодизайн

Торговая марка	Blauberg
Модель	Box EC 60x30-1 max
Тип привода	Integrated VSD
Тип теплообменника	Нет
Статическое давление при номинальном расходе воздуха (Па)	429
Максимальные внешние утечки (%)	2.7
Статическая эффективность (%)	42.3
Декларируемый тип вентиляционной единицы	NRVU UVU
Эффективная мощность (кВт)	0.462
Sound power level (дБ(А))	72

Аксессуары

Регуляторы скорости EC-двигателей

Наименование	Фото	Описание
CDT E/0-10		Регулятор скорости для EC-моторов