

Box-D 150

Потолочные центробежные вентиляторы в металлических корпусах и с пластмассовыми передними панелями

• Уровень звукового давления LpA на расстоянии 3 м: 52
• Тип крыльчатки: Центробежная крыльчатка с назад загнутыми лопатками
• Материал корпуса: Оцинкованная сталь
• Защита от обратной тяги: Обратный клапан

	Единица измерения	Box-D 150
Размер подключаемого воздуховода	мм	150
Фазность	-	1
Минимальное напряжение питания	В	230
Максимальное напряжение питания	В	230
Частота сети питания	Гц	50/60
Номинальная мощность	Вт	112
Максимальный ток	А	0.5
Максимальный расход воздуха	м³/час	485
Скорость вращения	-	2465
Уровень звукового давления LpA на расстоянии 3 м	дБ(А)	52
Вес	кг	6.5
Максимальная температура перемещаемого воздуха	°C	50
Минимальная температура перемещаемого воздуха	°C	-25
Класс защиты	-	IPX4
Класс защиты привода	-	IP44
Материал крыльчатки	-	Пластик

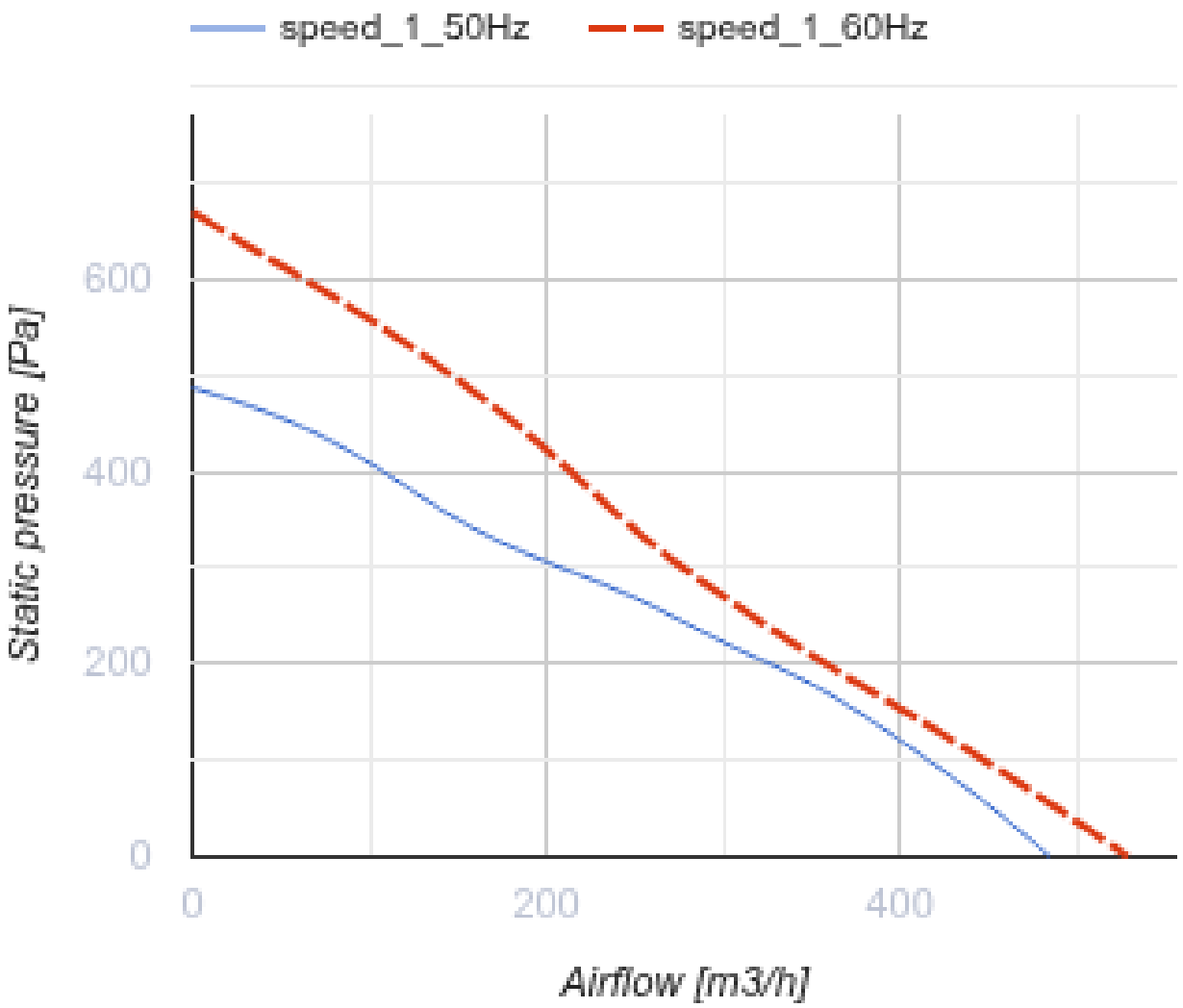
speed_1_50Hz
speed_1_60Hz
Static pressure [Pa]
600
400
200
0
0
200
400
Airflow [m3/h]

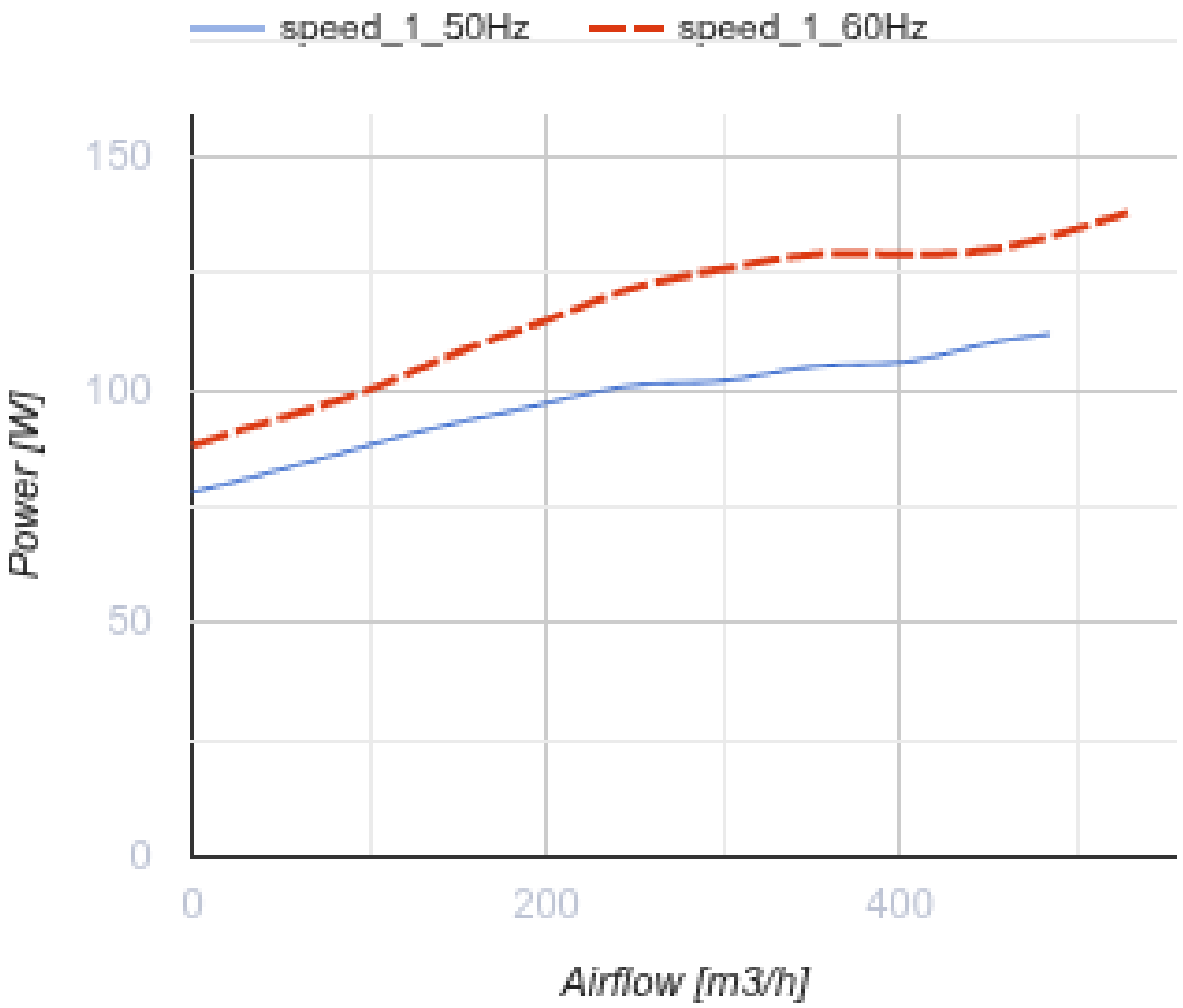

Размеры

ØD	B	H	L
149	355	180	419

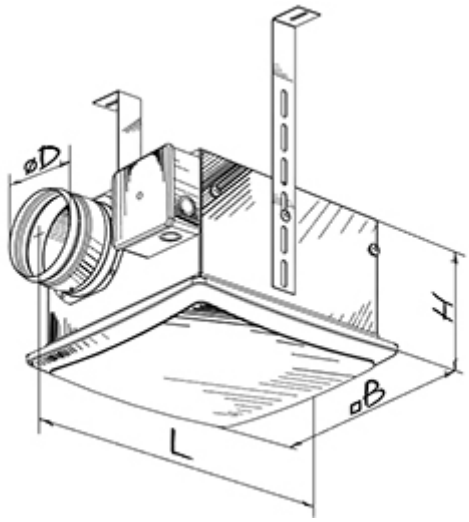

Аксессуары

Датчики влажности

Наименование	Фото	Описание
HSE / HSI 1.5		Датчики
TE / TI 1.5		Таймеры
IRSE / IRSI 1.5		Датчики