

Box-D 100 L

Потолочные центробежные вентиляторы в металлических корпусах и с пластмассовыми передними панелями

• Уровень звукового давления LpA на расстоянии 3 м: 42
• Тип крыльчатки: Центробежная крыльчатка с назад загнутыми лопатками
• Материал корпуса: Оцинкованная сталь

	Единица измерения	Box-D 100 L
Размер подключаемого воздуховода	мм	100
Фазность	-	1
Минимальное напряжение питания	В	230
Максимальное напряжение питания	В	230
Частота сети питания	Гц	50/60
Номинальная мощность	Вт	58
Максимальный ток	А	0.28
Максимальный расход воздуха	м³/час	170
Скорость вращения	-	2300
Уровень звукового давления LpA на расстоянии 3 м	дБ(А)	42
Вес	кг	3.4
Максимальная температура перемещаемого воздуха	°C	45
Минимальная температура перемещаемого воздуха	°C	-25
Класс защиты	-	IPX4
Класс защиты привода	-	IP44
Материал крыльчатки	-	Пластик

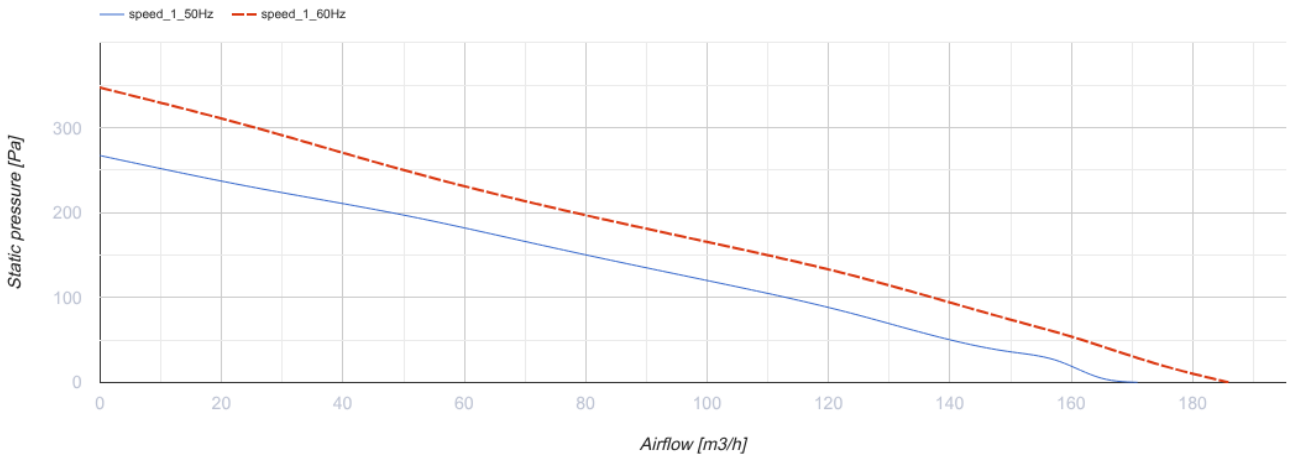

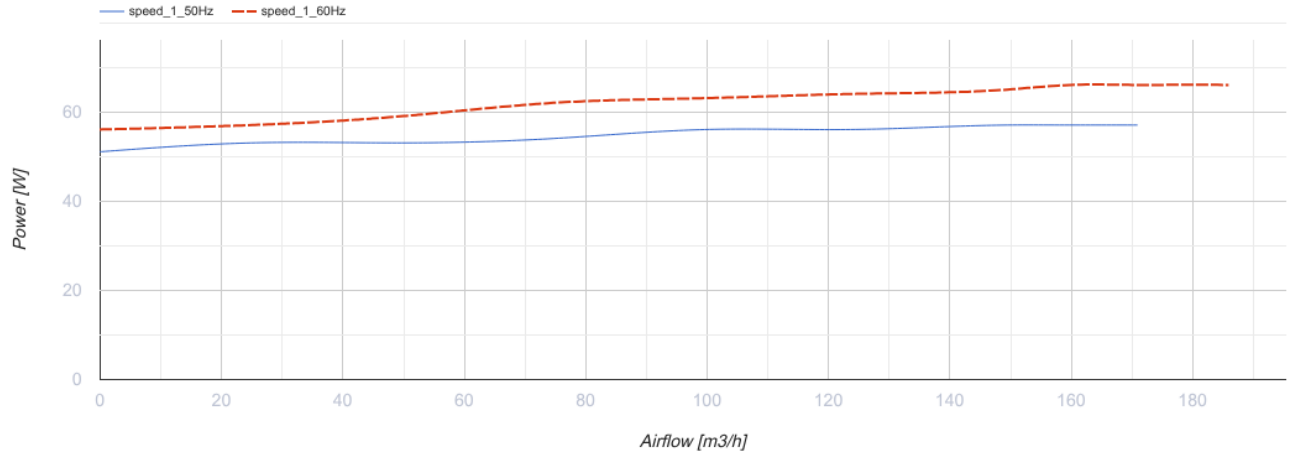

Размеры

ØD	B	H	L
100	240	160	305

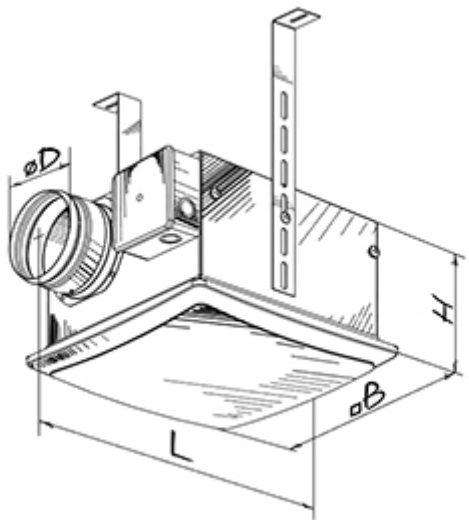

Экодизайн

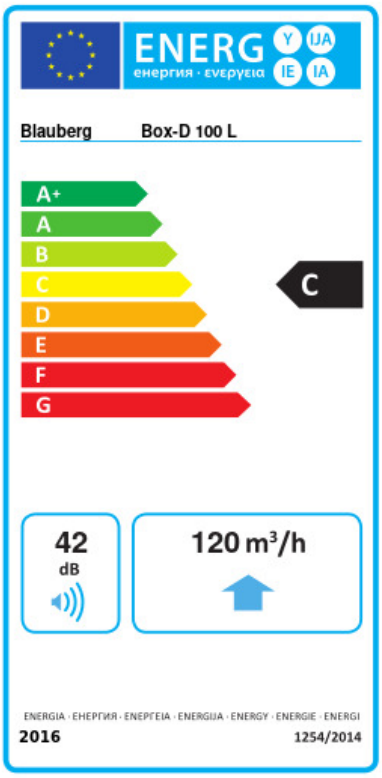

Торговая марка	Blauberg					
Модель	Box-D 100 L					
Удельное потребление энергии (кВт.час/(м²/год))	Холодный		Умеренный		Теплый	
	-50.5	A+	-23.4	C	-7.9	F
Тип установки	Однонаправленная					
Тип привода	Переменная скорость					
Тип теплообменника	Нет					
Максимальный расход воздуха (м³/час)	120					
Потребляемая мощность (Вт)	56					
Эталонный объемный расход (м³/с)	0.023					
Статическое давление в исходной точке (Па)	50					
Удельный потребляемая мощность в исходной точке (Вт/(м³/час))	0.367					
Способ управления приводом	Локальное регулирование потребления					
Максимальные внешние утечки (%)	2.7					
Декларируемый тип вентиляционной единицы	RVU UVU					
Sound power level (дБ(А))	42					
Годовое потребление электричества (кВт.час/год)	Холодный		Умеренный		Теплый	
	194		194		194	
Годовое сохранение тепла (кВт.час/год)	Холодный		Умеренный		Теплый	
	5536		2830		1280	

Аксессуары

Датчики влажности

Наименование	Фото	Описание
HSE / HSI 1.5		Датчики
TE / TI 1.5		Таймеры
LSE / LSI 1.5		Датчики

IRSE / IRSI 1.5		Датчики