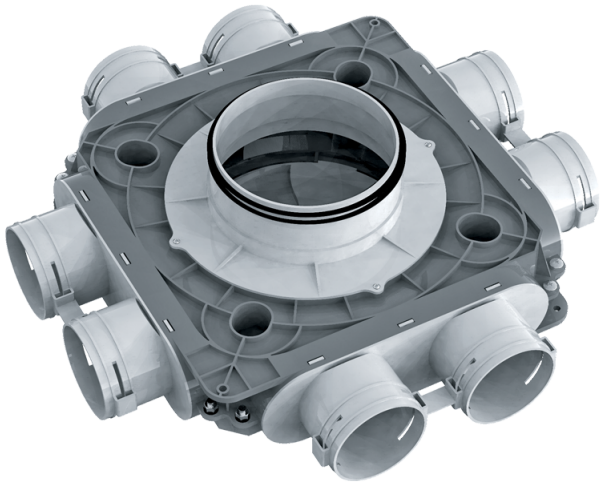

# BlauFast SR 160/75x8 50P

Для приточных или вытяжных систем жилых помещений. Для распределения воздуха от вентиляционной установки по каналам

• Материал корпуса: Полипропилен

| | Единица измерения | BlauFast SR 160/75x8 50P |
|---|---|---|
| Размер подключаемого воздуховода | мм | 75 |
| Минимальная температура окружающего воздуха | °C | -20 |
| Максимальная температура окружающего воздуха | °C | 60 |

## Размеры

| Ø d | H | L |
|---|---|---|
| 148 | 140 | 468 |

