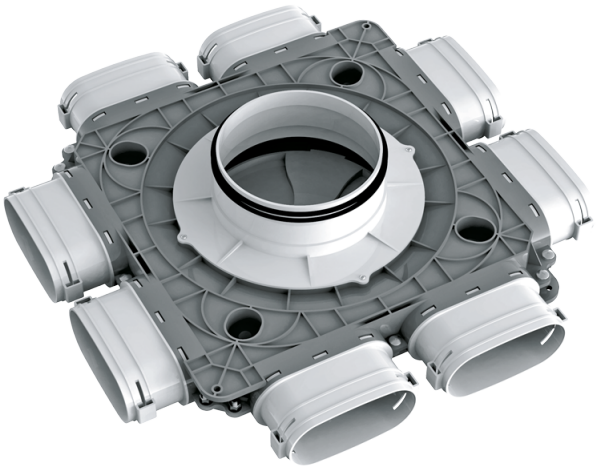

BlauFast SO 160/52x8 60P

Для приточных или вытяжных систем жилых помещений. Для распределения воздуха от вентиляционной установки по каналам

• Материал корпуса: Полипропилен

	Единица измерения	BlauFast SO 160/52x8 60P
Размер подключаемого воздуховода	мм	52
Минимальная температура окружающего воздуха	°C	-20
Максимальная температура окружающего воздуха	°C	60

Размеры

Ø D	H	L
159	121	488

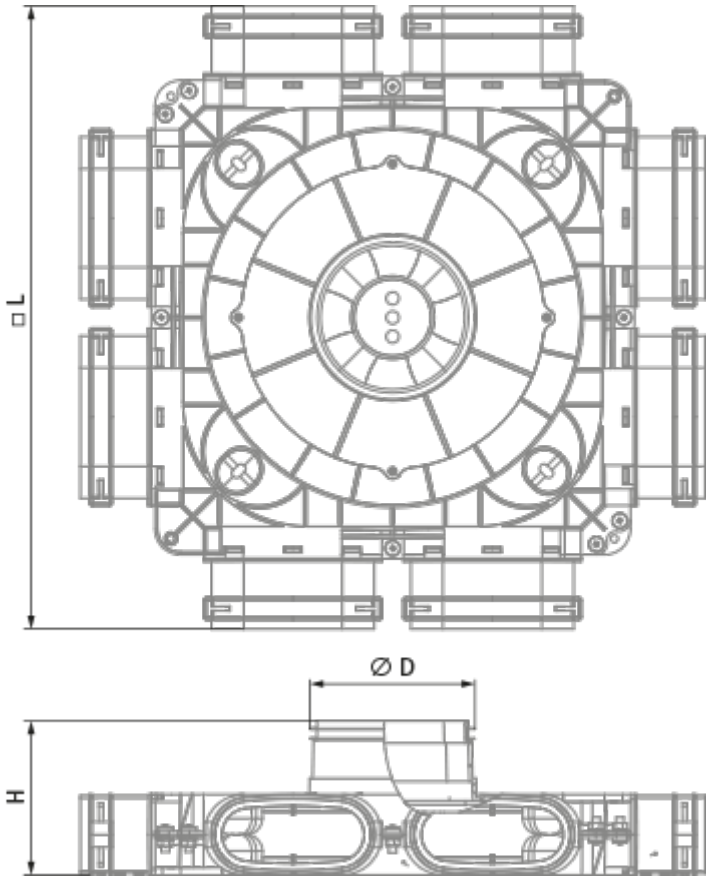
□L
Ø D
H