

BLAUBOX MW 3200-4 Pro

Приточные вентиляционные установки

- Уровень звукового давления LpA на расстоянии 3 м: 53
- В звукоизолированном корпусе
- Догрев: Водяной
- Управление: Пульт ДУ
- Материал корпуса: Оцинкованная сталь

	Единица измерения	BLAUBOX MW 3200-4 Pro
Размер подключаемого воздуховода	мм	600x350
Фазность	-	3
Тип подключения	-	Y
Минимальное напряжение питания	В	400
Максимальное напряжение питания	В	400
Частота сети питания	Гц	50
Номинальная мощность	Вт	1270
Максимальный ток	А	2.3
Максимальный расход воздуха	м³/час	3250
Скорость вращения	-	1200
Уровень звукового давления LpA на расстоянии 3 м	дБ(А)	53
Вес	кг	73.1
Максимальная температура перемещаемого воздуха	°C	45
Минимальная температура перемещаемого воздуха	°C	-40
Максимальная температура окружающего воздуха	°C	40
Минимальная температура окружающего воздуха	°C	1
Класс защиты	-	IP22
Класс защиты привода	-	IP44
Максимальна вологість повітря, що оточує	%	80

Размеры

B	B2	B3	H	H1	L
710	1000	600	530	350	1000

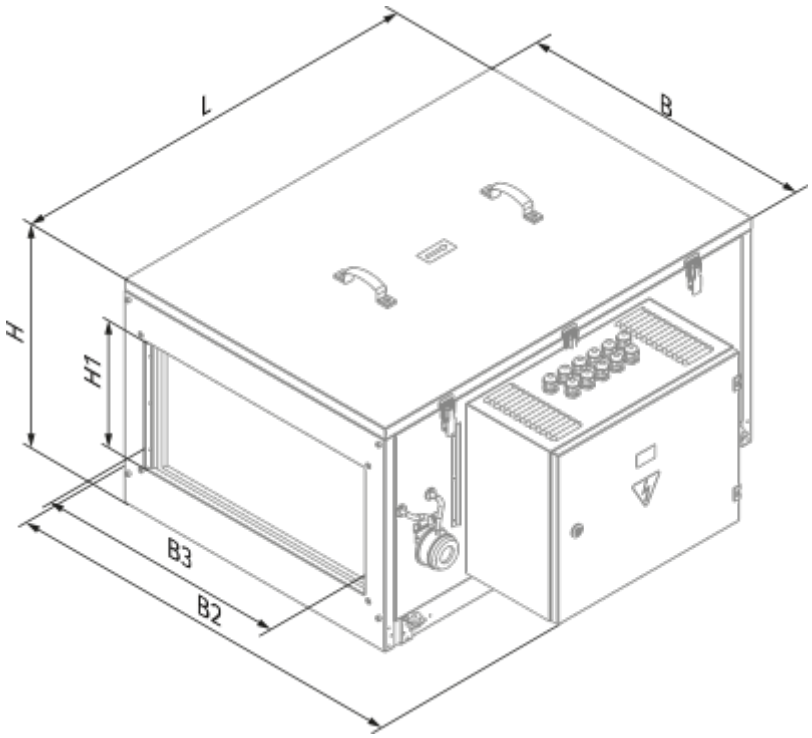

Аксессуары

Для прямоугольных каналов

Наименование	Фото	Описание
SD 60x35	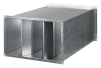	Шумоглушители для прямоугольных каналов

Водяные охладители

Наименование	Фото	Описание
KWK 60x35-3		Канальные водяные охладители для прямоугольных каналов

Фреоновые охладители

Наименование	Фото	Описание

KFK 60x35-3		Канальные охладители с прямым испарительным охлаждением для прямоугольных каналов

Смесители

Наименование	Фото	Описание
WMG 3/4-4		Смесительные узлы
WMG 3/4-6		Смесительные узлы
WMG 1-6		Смесительные узлы
WMG 1-10		Смесительные узлы
WMG 1 1/4-10		Смесительные узлы
WMG 1 1/4-16		Смесительные узлы
WMG 1 1/2-16		Смесительные узлы
WMG 1 1/2-25		Смесительные узлы
WMG 2-25		Смесительные узлы
WMG 2-40		Смесительные узлы

Другие аксессуары

Наименование	Фото	Описание

FP 653x440x47 G4		Панельный фильтр G4