

BLAUBOX MW 1800-4 Pro

Приточные вентиляционные установки

- Уровень звукового давления LpA на расстоянии 3 м: 40
- В звукоизолированном корпусе
- Догрев: Водяной
- Управление: Пульт ДУ
- Материал корпуса: Оцинкованная сталь

	Единица измерения	BLAUBOX MW 1800-4 Pro
Размер подключаемого воздуховода	мм	500x250
Фазность	-	1
Минимальное напряжение питания	В	230
Максимальное напряжение питания	В	230
Частота сети питания	Гц	50
Номинальная мощность	Вт	490
Максимальный ток	А	2.15
Максимальный расход воздуха	м³/час	1870
Скорость вращения	-	1100
Уровень звукового давления LpA на расстоянии 3 м	дБ(А)	40
Вес	кг	62.5
Максимальная температура перемещаемого воздуха	°C	45
Минимальная температура перемещаемого воздуха	°C	-40
Минимальная температура окружающего воздуха	°C	1
Максимальная температура окружающего воздуха	°C	40
Класс защиты	-	IP22
Класс защиты привода	-	IP44
Максимальна вологість повітря, що оточує	%	80

Размеры

B	B2	B3	H	H1	L
600	775	500	480	250	800

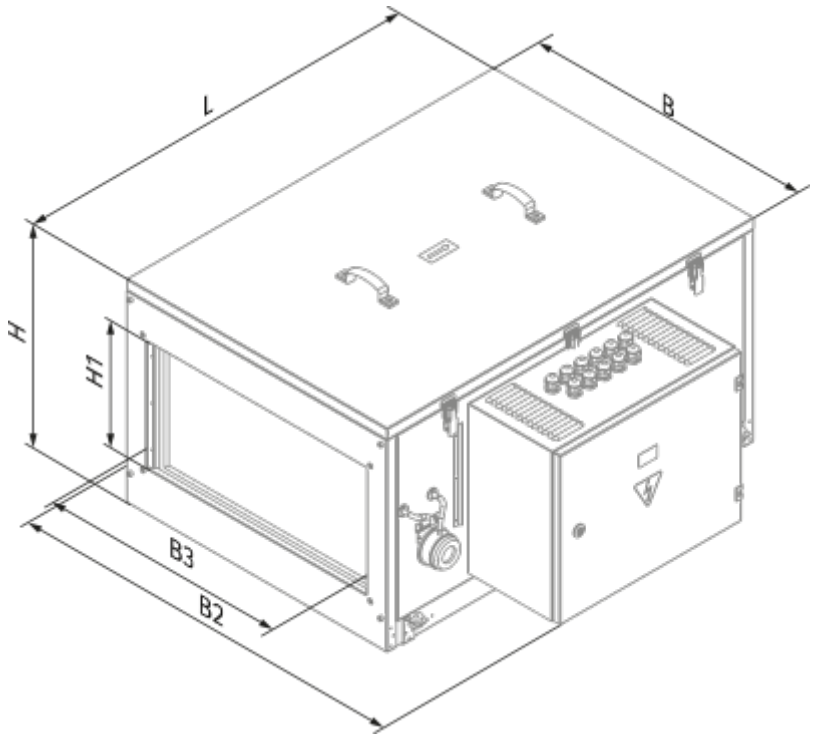

Аксессуары

Для прямоугольных каналов

Наименование	Фото	Описание
SD 50x25		Шумоглушители для прямоугольных каналов

Для прямоугольных каналов

Наименование	Фото	Описание
EVA 50x25		Гибкие виброгасящие вставки для прямоугольных каналов

Водяные охладители

Наименование	Фото	Описание

KWK 50x25-3		Канальные водяные охладители для прямоугольных каналов

Фреоновые охладители

Наименование	Фото	Описание
KFK 50x25-3		Канальные охладители с прямым испарительным охлаждением для прямоугольных каналов

Смесители

Наименование	Фото	Описание
WMG 3/4-4		Смесительные узлы
WMG 3/4-6		Смесительные узлы
WMG 1-6		Смесительные узлы
WMG 1-10		Смесительные узлы
WMG 1 1/4-10		Смесительные узлы
WMG 1 1/4-16		Смесительные узлы
WMG 1 1/2-16		Смесительные узлы
WMG 1 1/2-25		Смесительные узлы
WMG 2-25		Смесительные узлы
WMG 2-40		Смесительные узлы

Регуляторы воздушного потока

Наименование	Фото	Описание
SL 50x25		Заслонки для прямоугольных каналов

Другие аксессуары

Наименование	Фото	Описание
FP 545x390x47 G4		Панельный фильтр G4