

BLAUBOX MW 1200-4 Pro

Приточные вентиляционные установки

- Уровень звукового давления LpA на расстоянии 3 м: 38
- В звукоизолированном корпусе
- Догрев: Водяной
- Управление: Пульт ДУ
- Материал корпуса: Оцинкованная сталь

	Единица измерения	BLAUBOX MW 1200-4 Pro
Размер подключаемого воздуховода	мм	400x200
Фазность	-	1
Минимальное напряжение питания	В	230
Максимальное напряжение питания	В	230
Частота сети питания	Гц	50
Номинальная мощность	Вт	410
Максимальный ток	А	1.8
Максимальный расход воздуха	м³/час	1200
Скорость вращения	-	1850
Уровень звукового давления LpA на расстоянии 3 м	дБ(А)	38
Вес	кг	42.8
Максимальная температура перемещаемого воздуха	°C	45
Минимальная температура перемещаемого воздуха	°C	-40
Минимальная температура окружающего воздуха	°C	1
Максимальная температура окружающего воздуха	°C	40
Класс защиты	-	IP22
Класс защиты привода	-	IP44
Максимальна вологість повітря, що оточує	%	80

Размеры

B	B2	B3	H	H1	L
500	674	400	352	200	650

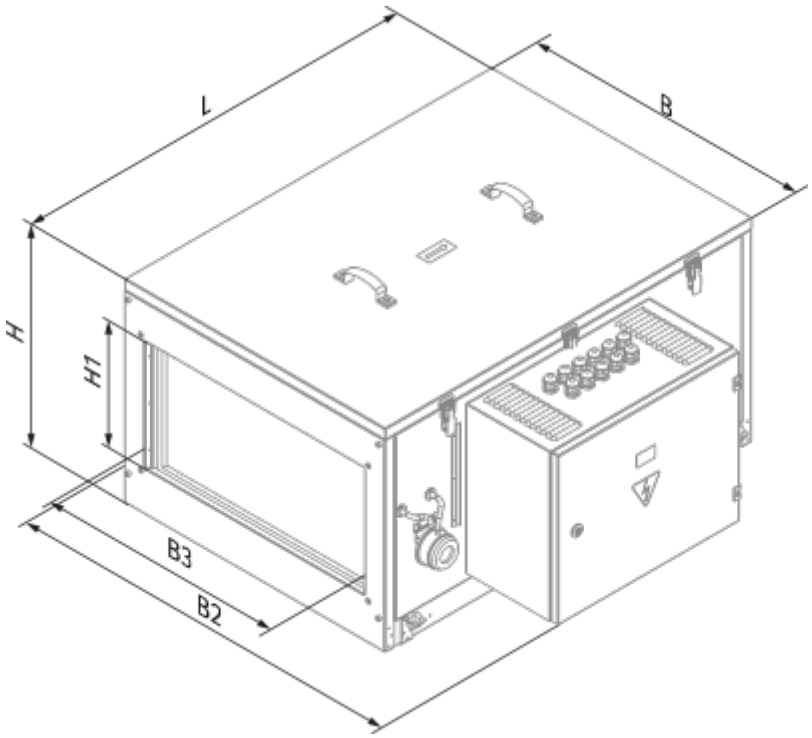

Аксессуары

Для прямоугольных каналов

Наименование	Фото	Описание
SD 40x20	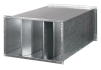	Шумоглушители для прямоугольных каналов

Для прямоугольных каналов

Наименование	Фото	Описание
EVA 40x20		Гибкие виброгасящие вставки для прямоугольных каналов

Водяные охладители

Наименование	Фото	Описание

KWK 40x20-3		Канальные водяные охладители для прямоугольных каналов

Фреоновые охладители

Наименование	Фото	Описание
KFK 40x20-3		Канальные охладители с прямым испарительным охлаждением для прямоугольных каналов

Смесители

Наименование	Фото	Описание
WMG 3/4-4		Смесительные узлы
WMG 3/4-6		Смесительные узлы
WMG 1-6		Смесительные узлы
WMG 1-10		Смесительные узлы
WMG 1 1/4-10		Смесительные узлы
WMG 1 1/4-16		Смесительные узлы
WMG 1 1/2-16		Смесительные узлы
WMG 1 1/2-25		Смесительные узлы
WMG 2-25		Смесительные узлы
WMG 2-40		Смесительные узлы

Регуляторы воздушного потока

Наименование	Фото	Описание
SL 40x20		Заслонки для прямоугольных каналов

Другие аксессуары

Наименование	Фото	Описание
FP 442x275x47 G4		Панельный фильтр G4