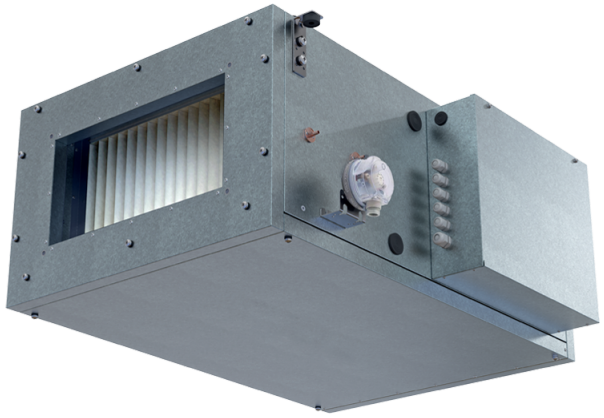

Blaubox EC MW 2000 S31

Приточные вентиляционные установки с водяным нагревателем

• Уровень звукового давления LpA на расстоянии 3 м: 53
• Фильтр: Coarce 90% / G4 (опция: ePM1 70% / F7)
• В звукоизолированном корпусе
• Догрев: Водяной
• BMS протокол: ModBus
• Управление: Проводная панель управления
• Материал корпуса: Сталь с алюмоцинковым покрытием

	Единица измерения	Blaubox EC MW 2000 S31
Размер подключаемого воздуховода	мм	500x300
Фазность	-	1
Минимальное напряжение питания	В	230
Максимальное напряжение питания	В	230
Частота сети питания	Гц	50
Номинальная мощность	Вт	387
Максимальный ток	А	1.7
Максимальный расход воздуха	м³/час	2150
Уровень звукового давления LpA на расстоянии 3 м	дБ(А)	53
Вес	кг	45
Фильтр	-	Coarce 90% / G4 (опция: ePM1 70% / F7)
Максимальная температура перемещаемого воздуха	°C	40
Минимальная температура перемещаемого воздуха	°C	-30
Класс защиты	-	IP22
Класс защиты привода	-	IP44

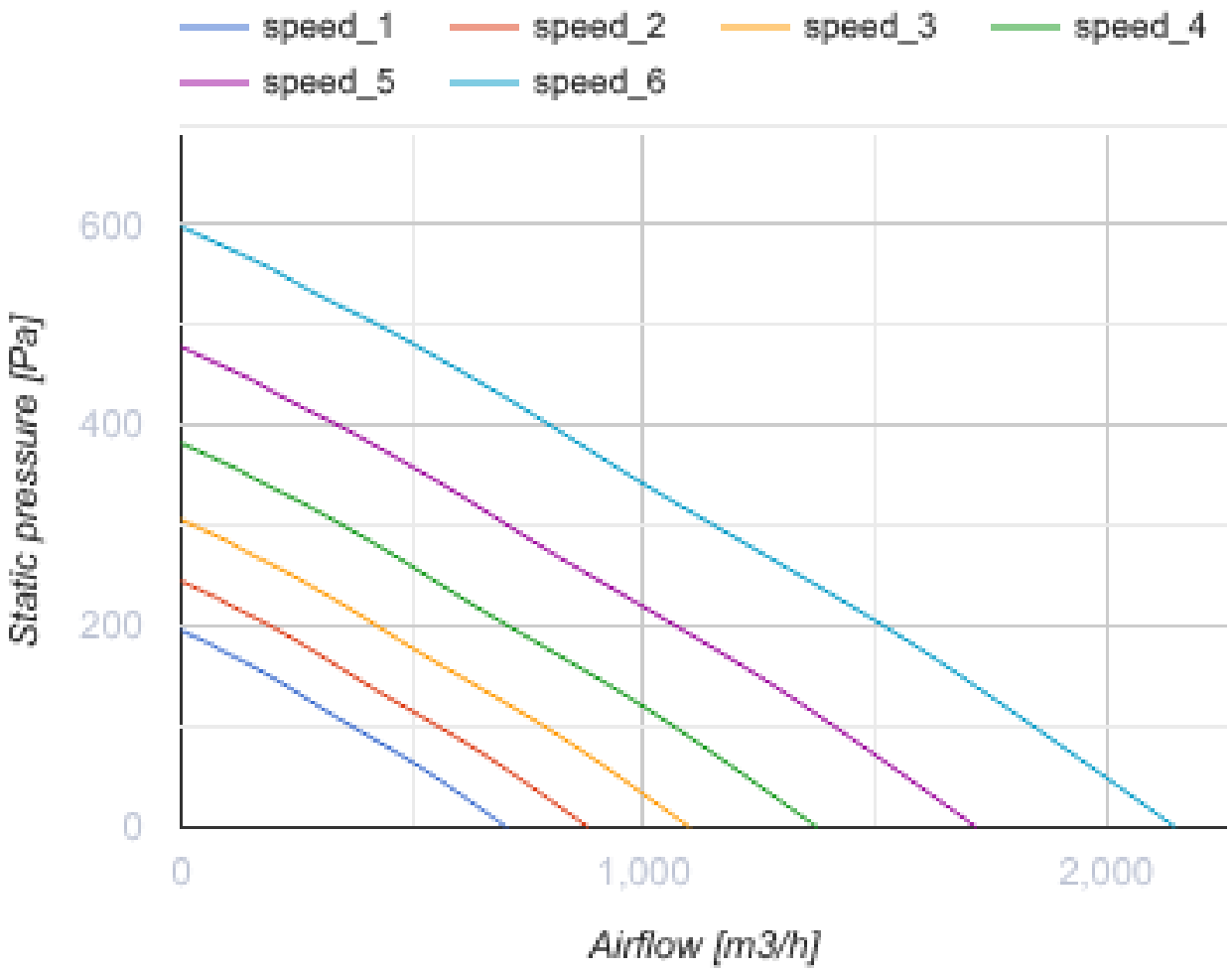
speed_1
speed_2
speed_3
speed_4
speed_5
speed_6
600
400
200
0
Static pressure [Pa]
0
1,000
2,000
Airflow [m3/h]

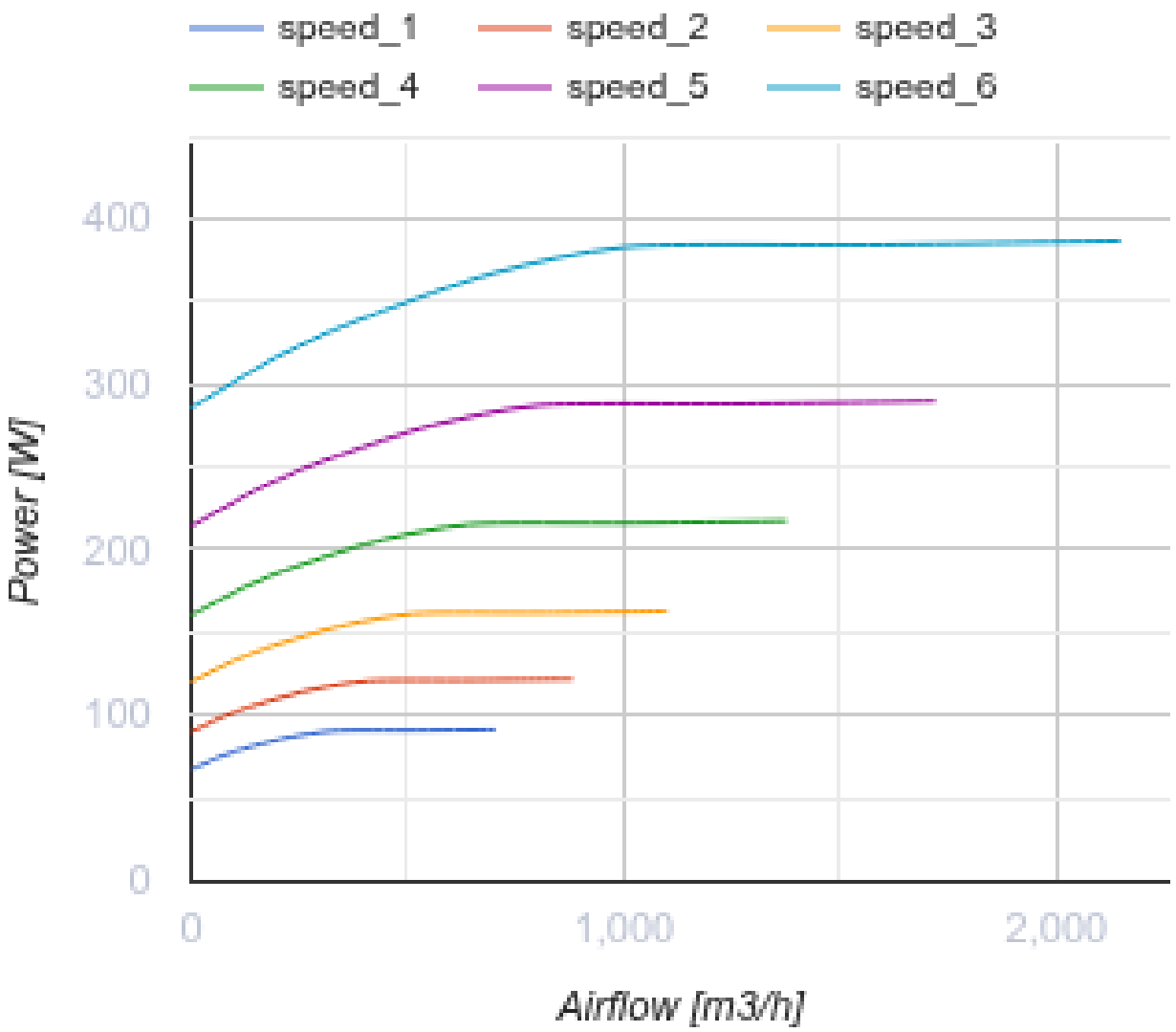

Размеры

H	H1	H2	L	L1	L2	W	W1	W2	W3
440	300	318	900	770	65	700	754	847	500

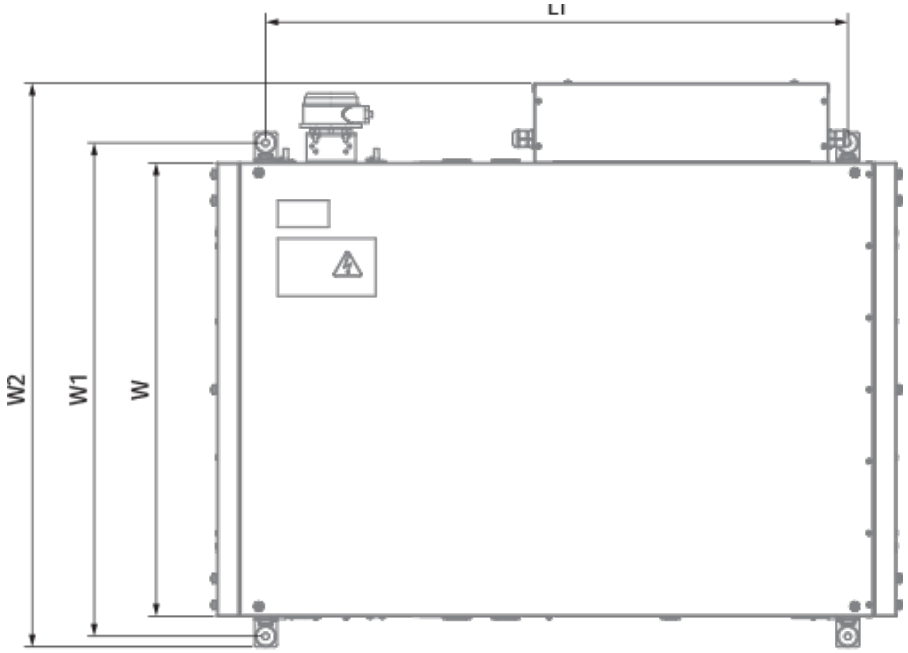
L1
W2
W1
W

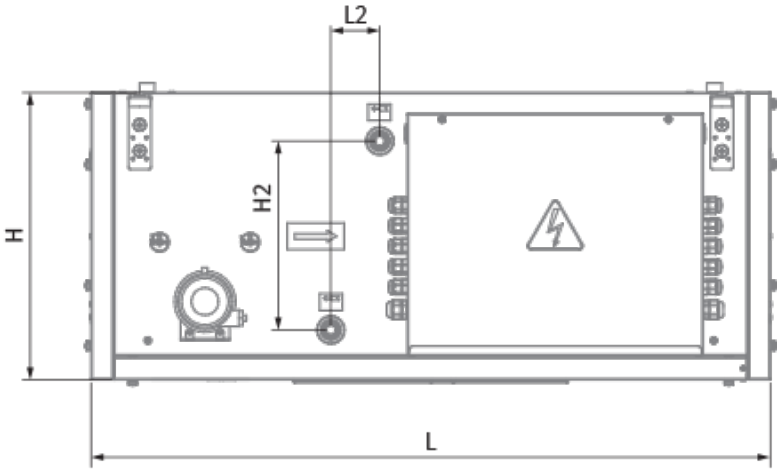
L2
H
H2
L

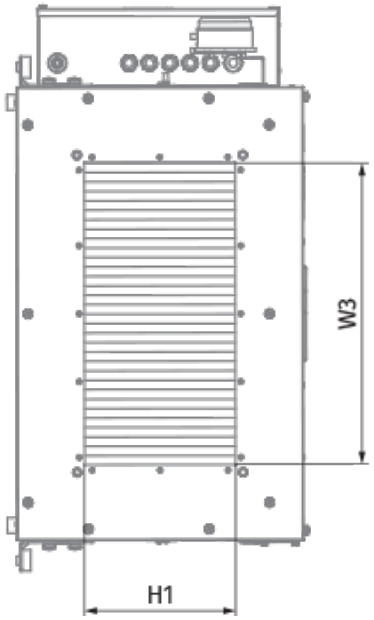
W3
H1

Экодизайн

Торговая марка	Blauberg
Модель	Blaubox EC MW 2000 S31
Тип привода	Integrated VSD
Тип теплообменника	Нет
Статическое давление при номинальном расходе воздуха (Па)	250
Максимальные внешние утечки (%)	4
Статическая эффективность (%)	34.7
Декларируемый тип вентиляционной единицы	NRVU UVU
Эффективная мощность (кВт)	0.31
Скорость потока в сечении (м/с)	1.568
Класс энергоэффективности фильтров	B
Sound power level (дБ(A))	64

Аксессуары

Для прямоугольных каналов

Наименование	Фото	Описание
SD 50x30	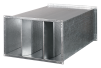	Шумоглушители для прямоугольных каналов

Для прямоугольных каналов

Наименование	Фото	Описание
EVA 50x30		Гибкие виброгасящие вставки для прямоугольных каналов

Регуляторы воздушного потока

Наименование	Фото	Описание
SL 50x30		Заслонки для прямоугольных каналов

Другие аксессуары

Наименование	Фото	Описание
FP 636x376x48 ePM1 70% / F7		Панельный фильтр F7
FP 636x376x48 Coarse 90% / G4		Панельный фильтр G4

Электроприводы

Наименование	Фото	Описание
Belimo TF24		Электроприводы
Belimo TF230		Электроприводы