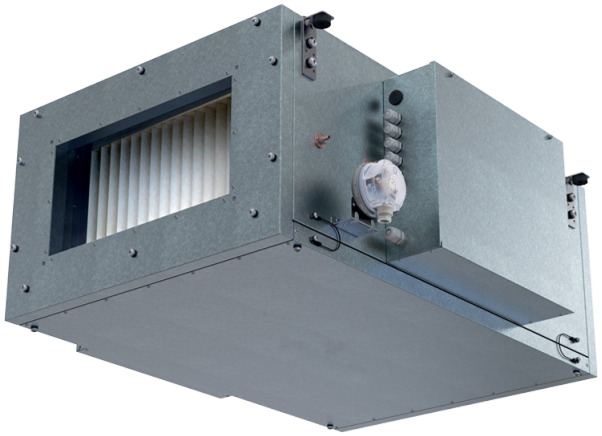

Blaubox EC ME 3000-27 S31

Приточные вентиляционные установки с электрическим нагревателем

• Потребляемая мощность електрического догрева: 27000
• Уровень звукового давления LpA на расстоянии 3 м: 47
• Фильтр: Coarce 90% / G4 (опция: ePM1 70% / F7)
• В звукоизолированном корпусе
• Догрев: Электрический
• BMS протокол: ModBus
• Управление: Проводная панель управления
• Материал корпуса: Сталь с алюмоцинковым покрытием

	Единица измерения	Blaubox EC ME 3000-27 S31
Размер подключаемого воздуховода	мм	600x300
Фазность	-	3
Максимальное напряжение питания	В	400
Минимальное напряжение питания	В	400
Частота сети питания	Гц	50
Номинальная мощность	Вт	472
Потребляемая мощность електрического догрева	Вт	27000
Максимальный ток	А	44
Максимальный расход воздуха	м³/час	3150
Уровень звукового давления LpA на расстоянии 3 м	дБ(А)	47
Вес	кг	50
Фильтр	-	Coarce 90% / G4 (опция: ePM1 70% / F7)
Максимальная температура перемещаемого воздуха	°C	40
Минимальная температура перемещаемого воздуха	°C	-30
Класс защиты	-	IP22
Класс защиты привода	-	IP44

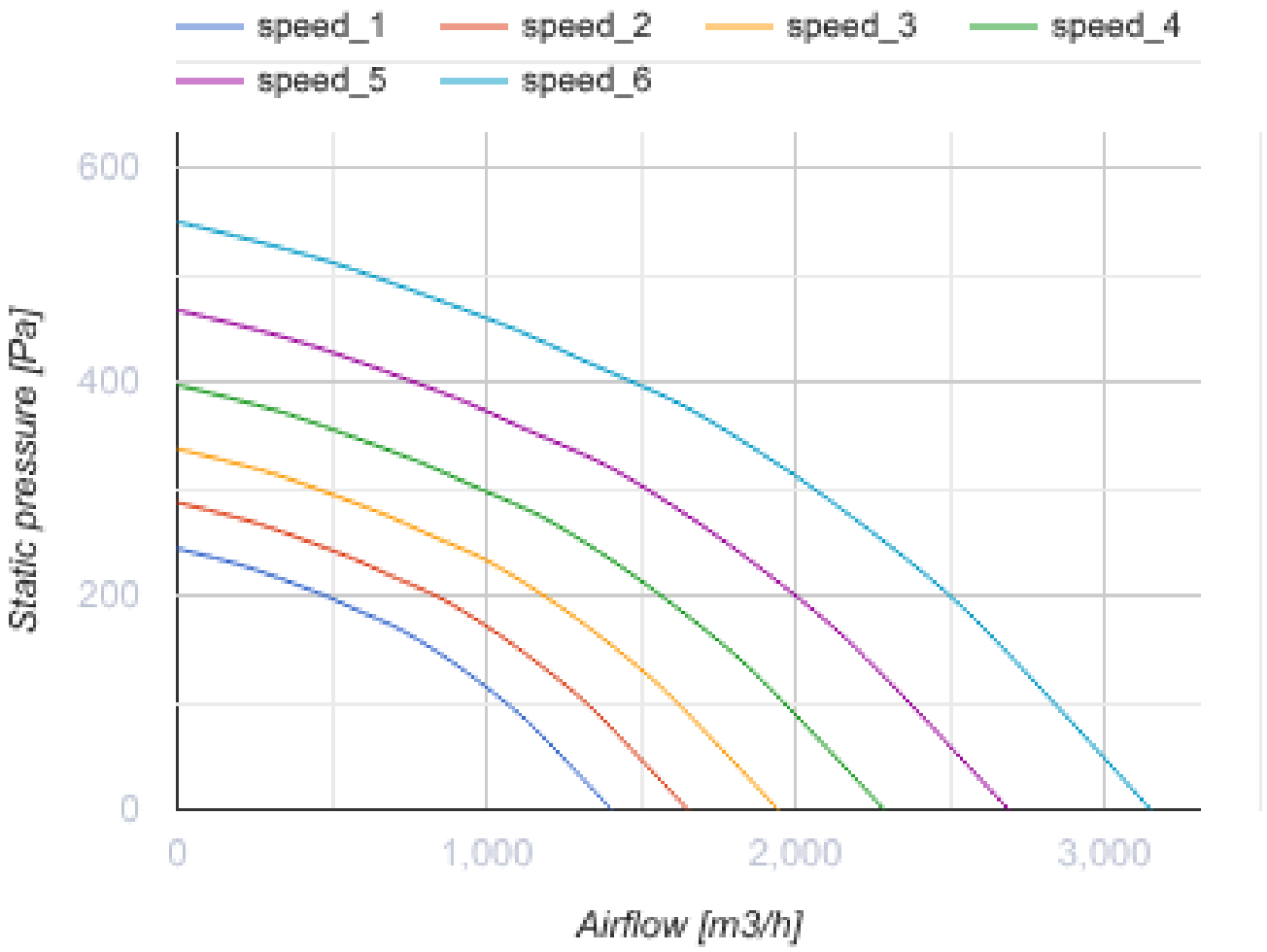
speed_1
speed_2
speed_3
speed_4
speed_5
speed_6
600
400
200
0
Static pressure [Pa]
0
1,000
2,000
3,000
Airflow [m3/h]

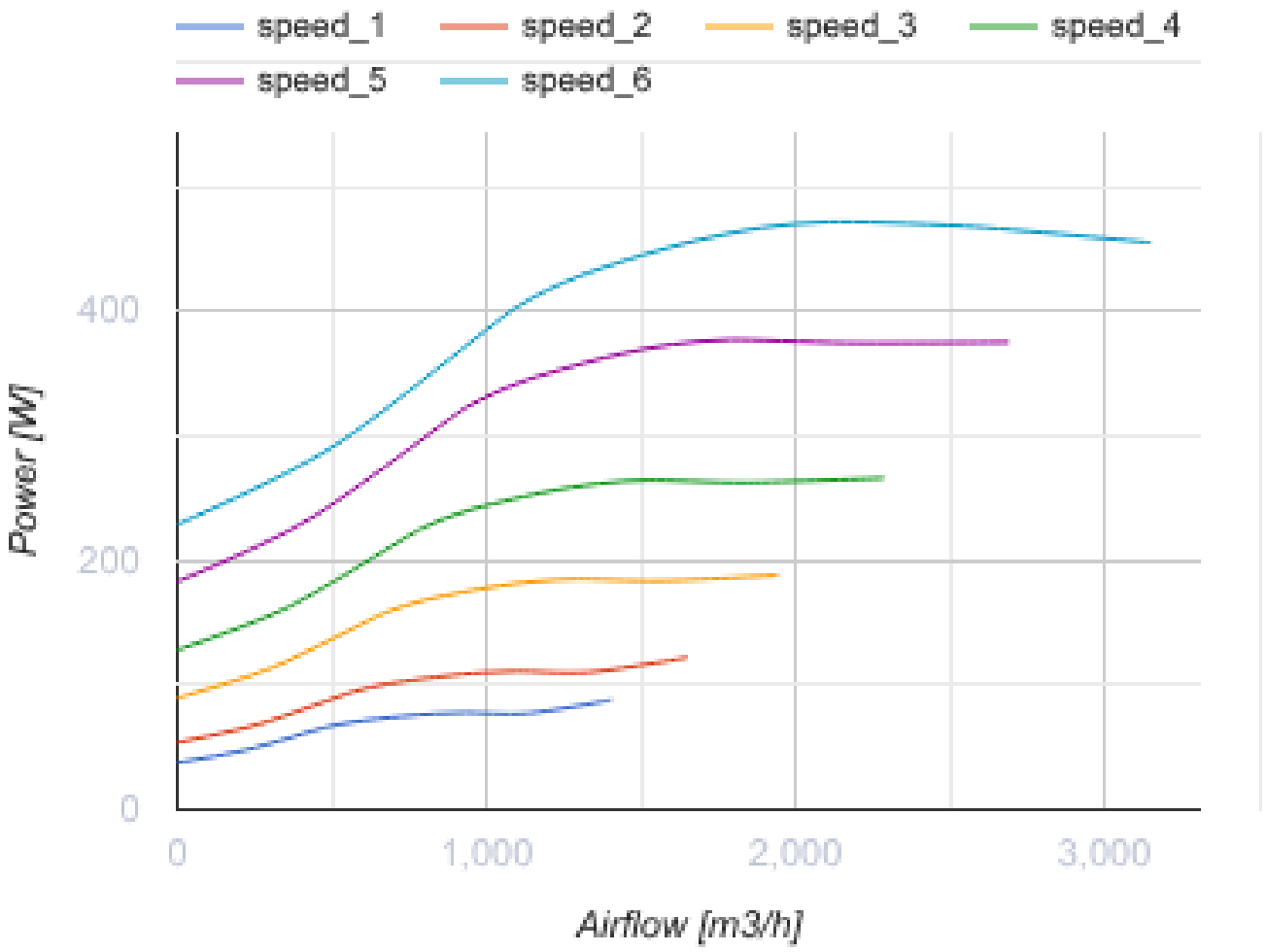

Размеры

H	H1	L	L1	W	W1	W2	W3
500	300	1200	1070	800	853	944	600

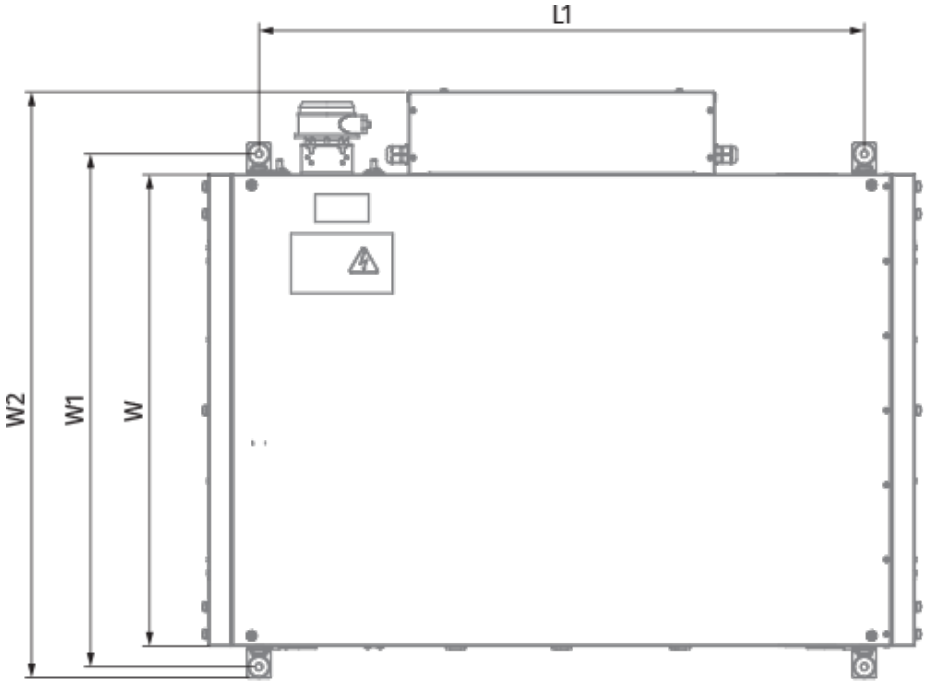
L1
W2
W1
W

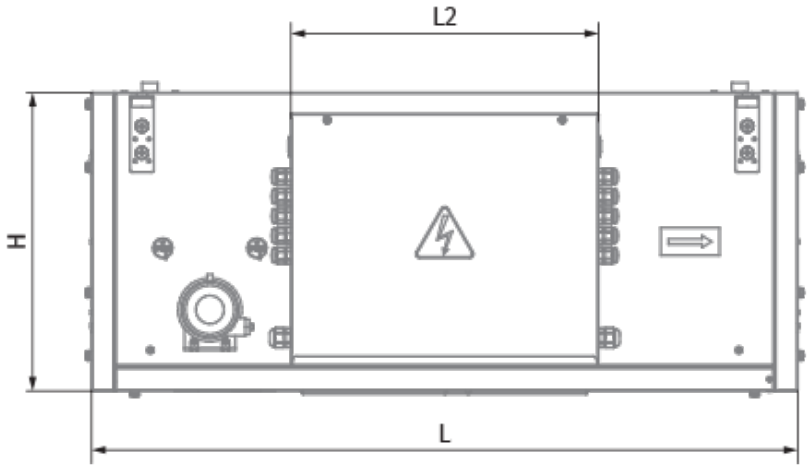
L2
H
L

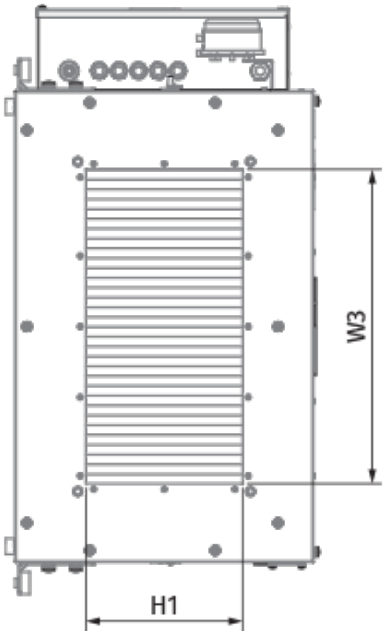
W3
H1

Экодизайн

Торговая марка	Blauberg
Модель	Blaubox EC ME 3000-27 S31
Тип привода	Integrated VSD
Тип теплообменника	Нет
Статическое давление при номинальном расходе воздуха (Па)	250
Максимальные внешние утечки (%)	4
Статическая эффективность (%)	37.5
Эффективная мощность (кВт)	0.472
Скорость потока в сечении (м/с)	1.957
Sound power level (дБ(A))	68
Декларируемый тип вентиляционной единицы	NRVU UVU
Класс энергоэффективности фильтров	B

Аксессуары

Для прямоугольных каналов

Наименование	Фото	Описание
SD 60x30	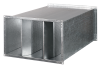	Шумоглушители для прямоугольных каналов

Для прямоугольных каналов

Наименование	Фото	Описание
EVA 60x30		Гибкие виброгасящие вставки для прямоугольных каналов

Регуляторы воздушного потока

Наименование	Фото	Описание
SL 60x30		Заслонки для прямоугольных каналов

Другие аксессуары

Наименование	Фото	Описание
FP 734x435x80 ePM1 70% / F7		Панельный фильтр F7
FP 734x435x80 Coarse 90% / G4		Панельный фильтр G4

Электроприводы

Наименование	Фото	Описание
Belimo TF24		Электроприводы
Belimo TF230		Электроприводы