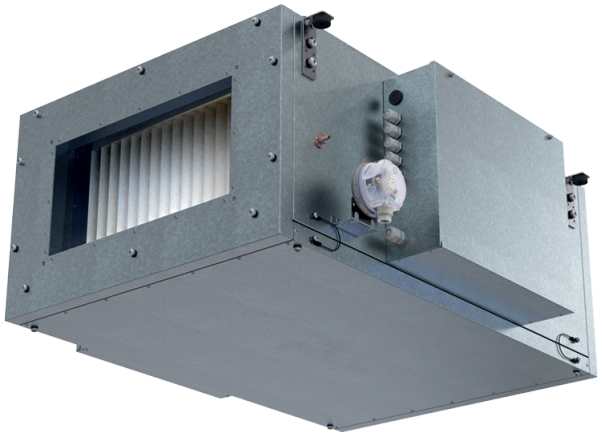

Blaubox EC ME 2000-12 S31

Приточные вентиляционные установки с электрическим нагревателем

• Потребляемая мощность електрического догрева: 12000
• Уровень звукового давления LpA на расстоянии 3 м: 48
• Фильтр: Coarce 90% / G4 (опция: ePM1 70% / F7)
• В звукоизолированном корпусе
• Догрев: Электрический
• BMS протокол: ModBus
• Управление: Проводная панель управления
• Материал корпуса: Сталь с алюмоцинковым покрытием

	Единица измерения	Blaubox EC ME 2000-12 S31
Размер подключаемого воздуховода	мм	500x300
Фазность	-	3
Минимальное напряжение питания	В	400
Максимальное напряжение питания	В	400
Частота сети питания	Гц	50
Номинальная мощность	Вт	406
Потребляемая мощность електрического догрева	Вт	12000
Максимальный ток	А	19.9
Максимальный расход воздуха	м³/час	2450
Уровень звукового давления LpA на расстоянии 3 м	дБ(А)	48
Вес	кг	40
Фильтр	-	Coarce 90% / G4 (опция: ePM1 70% / F7)
Максимальная температура перемещаемого воздуха	°C	40
Минимальная температура перемещаемого воздуха	°C	-30
Класс защиты	-	IP22
Класс защиты привода	-	IP44

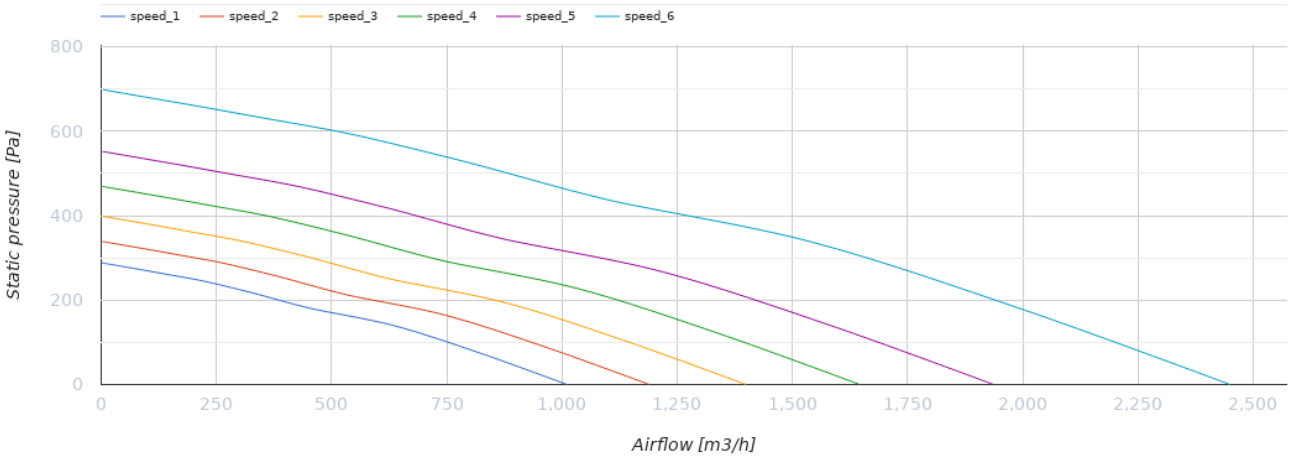

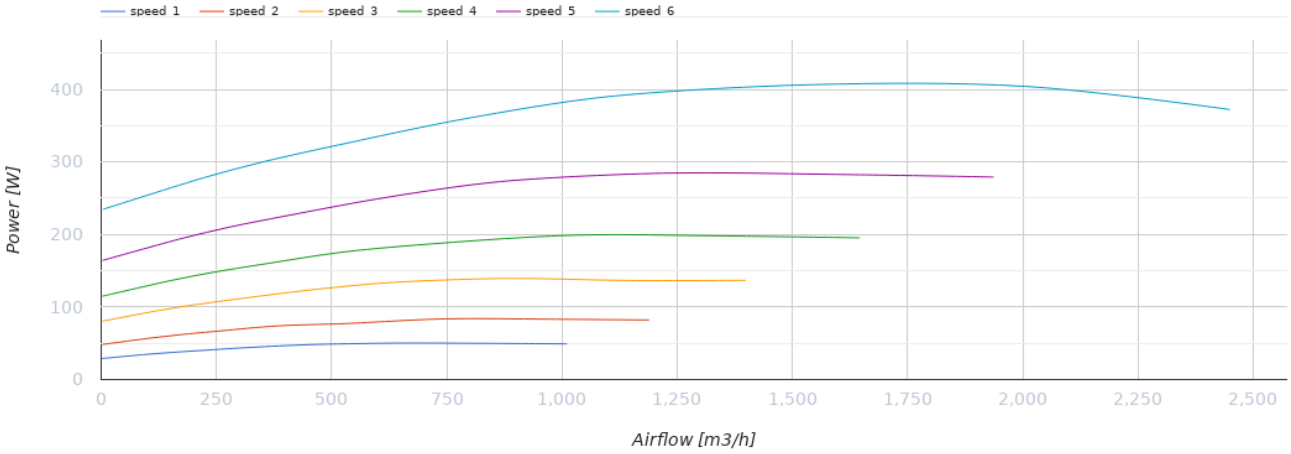

Размеры

H	H1	L	L1	W	W1	W2	W3
440	300	900	770	700	754	847	500

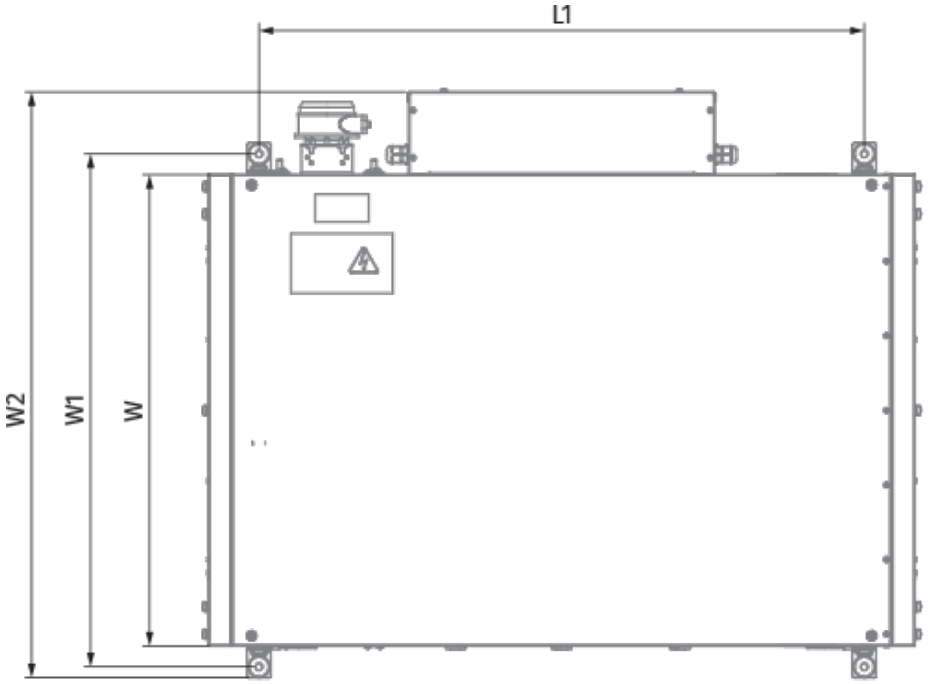
L1
W2
W1
W

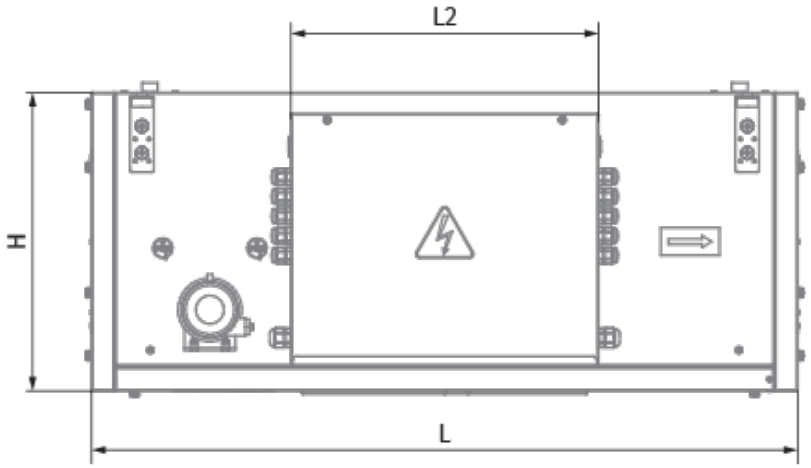
L2
H
L

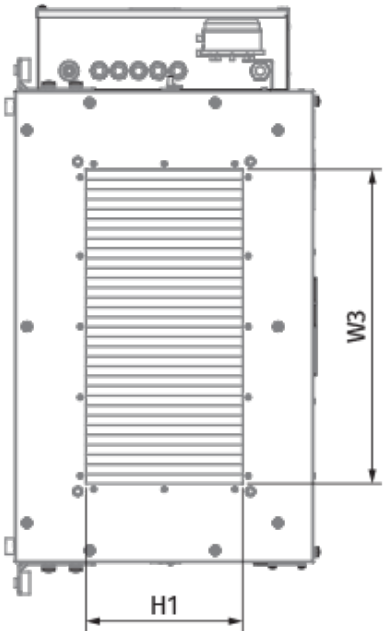
W3
H1

Экодизайн

Торговая марка	Blauberg
Модель	Blaubox EC ME 2000-12 S31
Тип привода	Integrated VSD
Тип теплообменника	Нет
Статическое давление при номинальном расходе воздуха (Па)	300
Максимальные внешние утечки (%)	4
Статическая эффективность (%)	41.1
Скорость потока в сечении (м/с)	1.857
Sound power level (дБ(A))	64
Эффективная мощность (кВт)	0.37
Декларируемый тип вентиляционной единицы	NRVU UVU
Класс энергоэффективности фильтров	B

Аксессуары

Для прямоугольных каналов

Наименование	Фото	Описание
SD 50x30	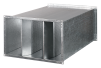	Шумоглушители для прямоугольных каналов

Для прямоугольных каналов

Наименование	Фото	Описание
EVA 50x30		Гибкие виброгасящие вставки для прямоугольных каналов

Регуляторы воздушного потока

Наименование	Фото	Описание
SL 50x30		Заслонки для прямоугольных каналов

Другие аксессуары

Наименование	Фото	Описание
FP 636x376x48 ePM1 70% / F7		Панельный фильтр F7
FP 636x376x48 Coarse 90% / G4		Панельный фильтр G4

Электроприводы

Наименование	Фото	Описание
Belimo TF24		Электроприводы
Belimo TF230		Электроприводы