

BLAUBOX E 800-6 Pro

Приточные вентиляционные установки

• Потребляемая мощность електрического догрева: 6000
• Уровень звукового давления LpA на расстоянии 3 м: 30
• В звукоизолированном корпусе
• Догрев: Электрический
• Управление: Пульт ДУ
• Материал корпуса: Оцинкованная сталь

	Единица измерения	BLAUBOX E 800-6 Pro
Размер подключаемого воздуховода	мм	200
Фазность	-	3
Минимальное напряжение питания	В	400
Максимальное напряжение питания	В	400
Частота сети питания	Гц	50
Номинальная мощность	Вт	193
Потребляемая мощность електрического догрева	Вт	6000
Максимальный ток	А	8.7
Максимальный расход воздуха	м³/час	810
Скорость вращения	-	2780
Уровень звукового давления LpA на расстоянии 3 м	дБ(А)	30
Вес	кг	52
Максимальная температура перемещаемого воздуха	°C	55
Минимальная температура перемещаемого воздуха	°C	-25
Максимальная температура окружающего воздуха	°C	40
Класс защиты	-	IP22
Максимальна вологість повітря, що оточує	%	80
Класс защиты привода	-	IP44

Размеры

ØD	B	B1	H	L	L1
199	487	526.5	513	835	684

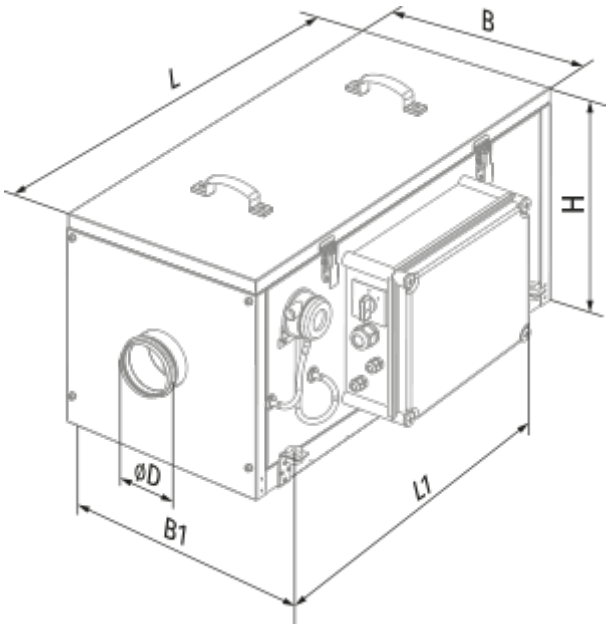

Аксессуары

Для круглых каналов

Наименование	Фото	Описание
SD 200/600		Шумоглушители для круглых каналов
SD 200/900		Шумоглушители для круглых каналов
SD 200/1200		Шумоглушители для круглых каналов
SDF 200/600		Шумоглушители для круглых каналов
SDF 200/900		Шумоглушители для круглых каналов

SDF 200/2000		Шумоглушители для круглых каналов

Для круглых каналов

Наименование	Фото	Описание
VRV 200		Обратные клапаны для круглых каналов

Для круглых каналов

Наименование	Фото	Описание
VKA 200		Заслонки для круглых каналов

Для круглых каналов

Наименование	Фото	Описание
EVA 200	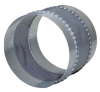	Гибкие виброгасящие вставки для круглых каналов.

Другие аксессуары

Наименование	Фото	Описание
FP 439x428x70 G4		Панельный фильтр G4