

BLAUBOX E 800-3.4 Pro

Приточные вентиляционные установки

• Потребляемая мощность електрического догрева: 3400
• Уровень звукового давления LpA на расстоянии 3 м: 30
• В звукоизолированном корпусе
• Догрев: Электрический
• Управление: Пульт ДУ
• Материал корпуса: Оцинкованная сталь

	Единица измерения	BLAUBOX E 800-3.4 Pro
Размер подключаемого воздуховода	мм	200
Фазность	-	3
Минимальное напряжение питания	В	400
Максимальное напряжение питания	В	400
Частота сети питания	Гц	50
Номинальная мощность	Вт	193
Потребляемая мощность електрического догрева	Вт	3400
Максимальный ток	А	14.8
Максимальный расход воздуха	м³/час	810
Скорость вращения	-	2780
Уровень звукового давления LpA на расстоянии 3 м	дБ(А)	30
Вес	кг	52
Максимальная температура перемещаемого воздуха	°C	55
Минимальная температура перемещаемого воздуха	°C	-25
Максимальная температура окружающего воздуха	°C	40
Класс защиты	-	IP22
Максимальна вологість повітря, що оточує	%	80
Класс защиты привода	-	IP44

Размеры

ØD	B	B1	H	L	L1
199	487	526.5	513	835	684

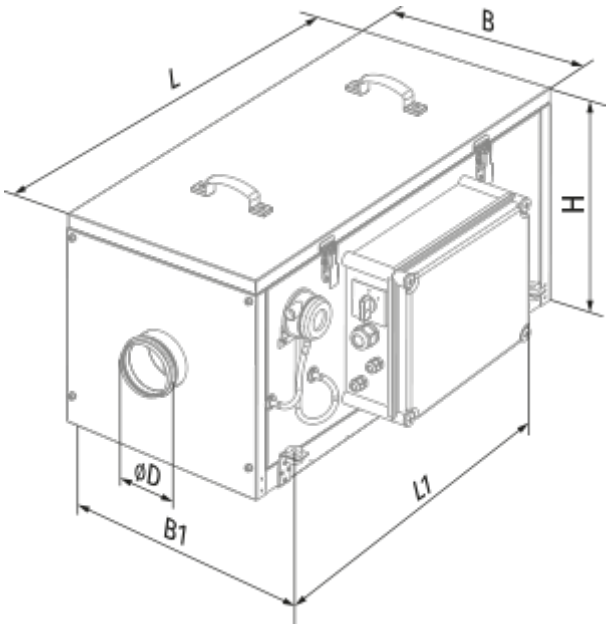

Аксессуары

Для круглых каналов

Наименование	Фото	Описание
SD 200/600		Шумоглушители для круглых каналов
SD 200/900		Шумоглушители для круглых каналов
SD 200/1200		Шумоглушители для круглых каналов

Другие аксессуары

Наименование	Фото	Описание

FP 439x428x70 G4		Панельный фильтр G4