

BLAUBOX E 400-3.4 Pro

Приточные вентиляционные установки

• Потребляемая мощность електрического догрева: 3400
• Уровень звукового давления LpA на расстоянии 3 м: 29
• В звукоизолированном корпусе
• Догрев: Электрический
• Управление: Пульт ДУ
• Материал корпуса: Оцинкованная сталь

	Единица измерения	BLAUBOX E 400-3.4 Pro
Размер подключаемого воздуховода	мм	150
Фазность	-	1
Минимальное напряжение питания	В	230
Максимальное напряжение питания	В	230
Частота сети питания	Гц	50
Номинальная мощность	Вт	98
Потребляемая мощность електрического догрева	Вт	3400
Максимальный ток	А	14.8
Максимальный расход воздуха	м³/час	425
Скорость вращения	-	2705
Уровень звукового давления LpA на расстоянии 3 м	дБ(А)	29
Вес	кг	52
Максимальная температура перемещаемого воздуха	°C	55
Минимальная температура перемещаемого воздуха	°C	-25
Максимальная температура окружающего воздуха	°C	40
Класс защиты	-	IP22
Максимальна вологість повітря, що оточує	%	80
Класс защиты привода	-	IP44

Размеры

ØD	B	B1	H	L	L1
149	455	496.5	438	800	647

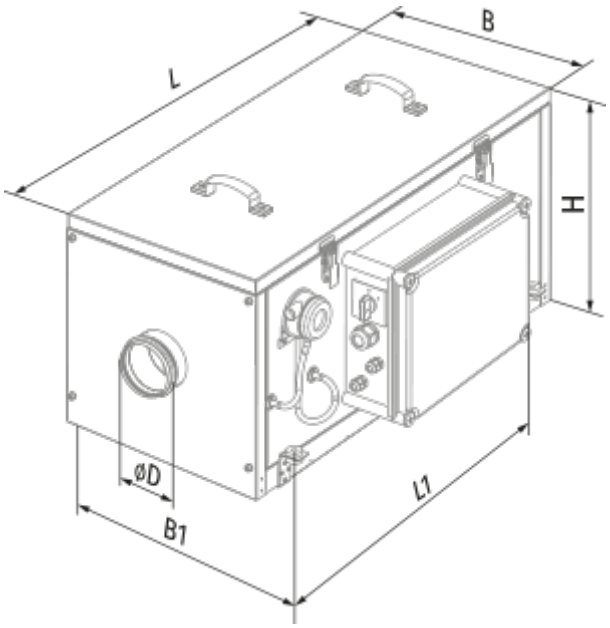

Аксессуары

Для круглых каналов

Наименование	Фото	Описание
SD 150/600		Шумоглушители для круглых каналов
SD 150/900		Шумоглушители для круглых каналов
SD 150/1200		Шумоглушители для круглых каналов
SDF 150/600		Шумоглушители для круглых каналов
SDF 150/900		Шумоглушители для круглых каналов

SDF 150/2000		Шумоглушители для круглых каналов

Для круглых каналов

Наименование	Фото	Описание
VRV 150		Обратные клапаны для круглых каналов

Для круглых каналов

Наименование	Фото	Описание
VKA 150		Заслонки для круглых каналов

Для круглых каналов

Наименование	Фото	Описание
EVA 150	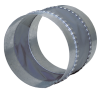	Гибкие виброгасящие вставки для круглых каналов.

Другие аксессуары

Наименование	Фото	Описание
FP 397x364x70 G4		Панельный фильтр G4