

BLAUBOX E 1000-3.6 Pro

Приточные вентиляционные установки

• Потребляемая мощность електрического догрева: 3600
• Уровень звукового давления LpA на расстоянии 3 м: 30
• В звукоизолированном корпусе
• Догрев: Электрический
• Управление: Пульт ДУ
• Материал корпуса: Оцинкованная сталь

	Единица измерения	BLAUBOX E 1000-3.6 Pro
Размер подключаемого воздуховода	мм	250
Фазность	-	3
Минимальное напряжение питания	В	400
Максимальное напряжение питания	В	400
Частота сети питания	Гц	50
Номинальная мощность	Вт	194
Потребляемая мощность електрического догрева	Вт	3600
Максимальный ток	А	5.3
Максимальный расход воздуха	м³/час	990
Скорость вращения	-	2790
Уровень звукового давления LpA на расстоянии 3 м	дБ(А)	30
Вес	кг	55
Максимальная температура перемещаемого воздуха	°C	55
Минимальная температура перемещаемого воздуха	°C	-25
Максимальная температура окружающего воздуха	°C	40
Класс защиты	-	IP22
Максимальна вологість повітря, що оточує	%	80
Класс защиты привода	-	IP44

Размеры

ØD	B	B1	H	L	L1
249	487	526.5	513	835	684

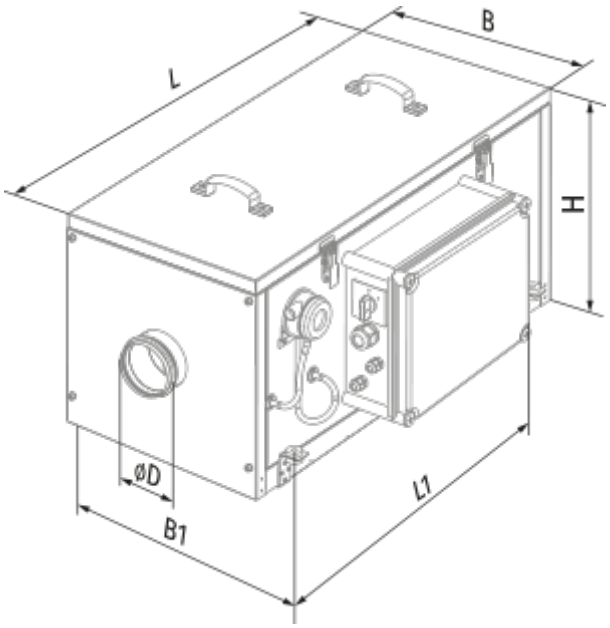

Аксессуары

Для круглых каналов

Наименование	Фото	Описание
SD 250/600		Шумоглушители для круглых каналов
SD 250/900		Шумоглушители для круглых каналов
SD 250/1200		Шумоглушители для круглых каналов
SDF 250/600		Шумоглушители для круглых каналов
SDF 250/900		Шумоглушители для круглых каналов

SDF 250/2000		Шумоглушители для круглых каналов

Для круглых каналов

Наименование	Фото	Описание
VRV 250		Обратные клапаны для круглых каналов

Для круглых каналов

Наименование	Фото	Описание
VKA 250		Заслонки для круглых каналов

Для круглых каналов

Наименование	Фото	Описание
EVA 250	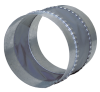	Гибкие виброгасящие вставки для круглых каналов.

Другие аксессуары

Наименование	Фото	Описание
FP 439x428x70 G4		Панельный фильтр G4