

Belimo LM24A

Электроприводы

	Единица измерения	Belimo LM24A
Минимальное напряжение питания	В	24
Максимальное напряжение питания	В	24
Частота сети питания	Гц	50/60
Номинальная мощность	Вт	1
Вес	кг	0.6
Минимальная температура окружающего воздуха	°C	-30
Максимальная температура окружающего воздуха	°C	50
Класс защиты	-	IP54

Размеры

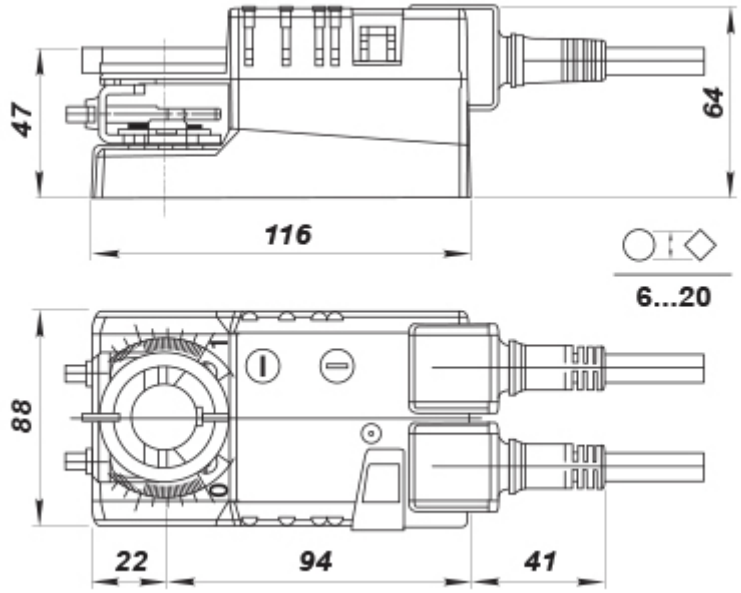
47
64
116
6...20
88
22
94
41