

Belimo LM230A

Электроприводы

	Единица измерения	Belimo LM230A
Минимальное напряжение питания	В	230
Максимальное напряжение питания	В	230
Частота сети питания	Гц	50/60
Номинальная мощность	Вт	1.5
Вес	кг	0.6
Минимальная температура окружающего воздуха	°C	-30
Максимальная температура окружающего воздуха	°C	50
Класс защиты	-	IP54

Размеры

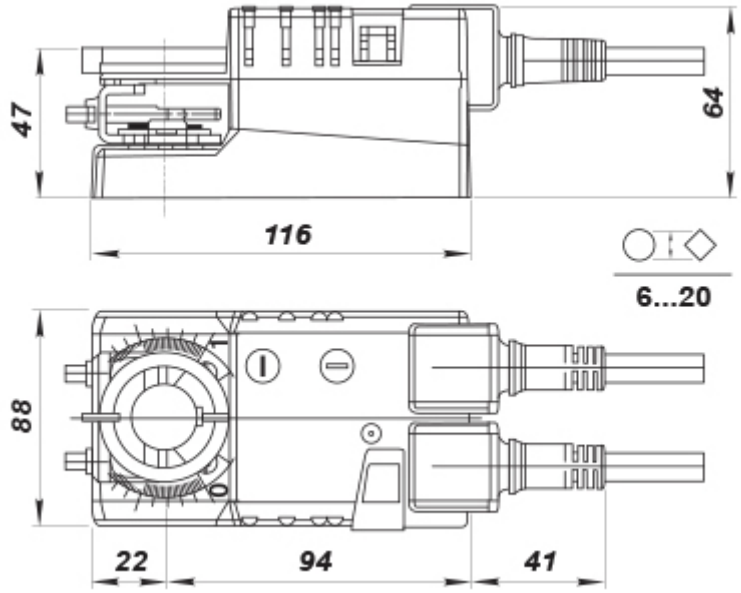
47
64
116
6...20
88
22
94
41