

Belimo LF230

Электроприводы

	Единица измерения	Belimo LF230
Фазность	-	1
Минимальное напряжение питания	В	230
Максимальное напряжение питания	В	230
Частота сети питания	Гц	50/60
Номинальная мощность	Вт	5
Вес	кг	1.55
Минимальная температура окружающего воздуха	°C	-30
Максимальная температура окружающего воздуха	°C	50
Класс защиты	-	IP54

Размеры

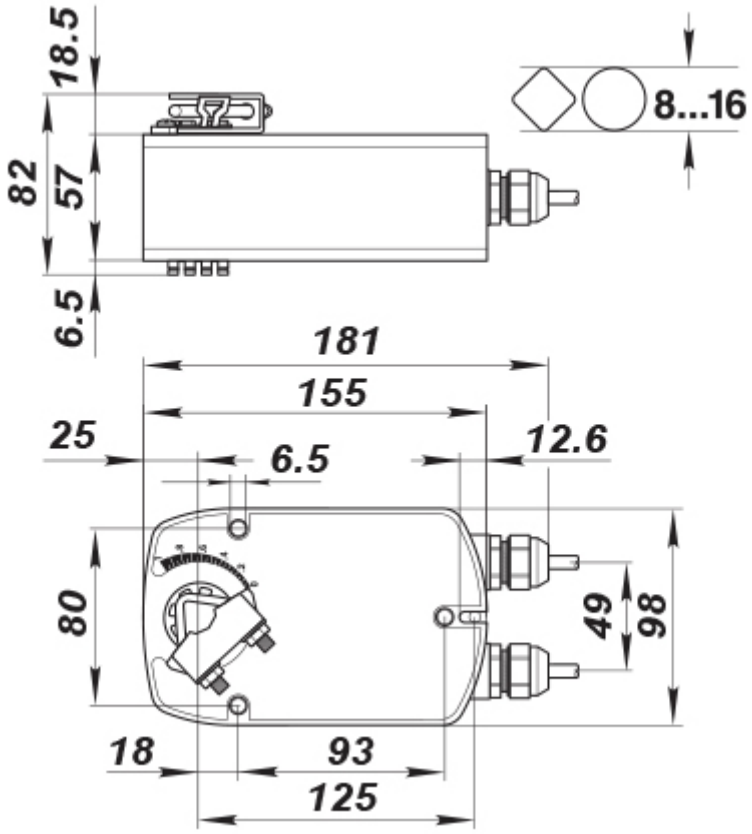
18.5
82
57
6.5
8...16
181
155
25
6.5
12.6
80
49
98
18
93
125